CATÁLOGO POSTVENTA 2021

Tarifa Repuestos Depuradoras

AR100 Skimmer / Valvula retorno

Nº	REFERENCIA	DESCRIPCIÓN	PRECIO €
1	06824G0002	TAPA CUERPO SKIMMER	8,87 €
2	06824G0007	TAPA LIMPIAFONDOS Ø32-38	7,73 €
3	06824G0006	CESTO SKIMMER	5,84 €
4	06824G5000	TORNILLOS SKIMMER	6,42 €
5	06824R0005	JUNTA DOBLE	11,94 €
6	06824RG10	MARCO + EMBELLECEDORES SKIMMER	15,32 €
7	06824G0101	COMPUERTA	7,79 €
8	06824G0008	MANGUITO CONEXIÓN	5,94 €
9	06501RG10	VALVULA RETORNO (VERSION 2010)	14,34 €
10	06667FP10	LLAVE VALVULA	4,36 €
11	06824RG11	KIT RETORNO	7,61 €
12	00300G0002	TAPON SKIMMER RETORNO	5,18 €
OTRAS REFERENCIAS PARA SKIMMER			
13	20893G001	VALVULA RETORNO (VERSION 2010)	11,72 €
14	52226	VALVULA RETORNO NORMA 2011	10,75 €
15	52567	VALVULA RETORNO NORMA 2011 PVC	11,14 €

AR100W Skimmer marrón / Valvula retorno

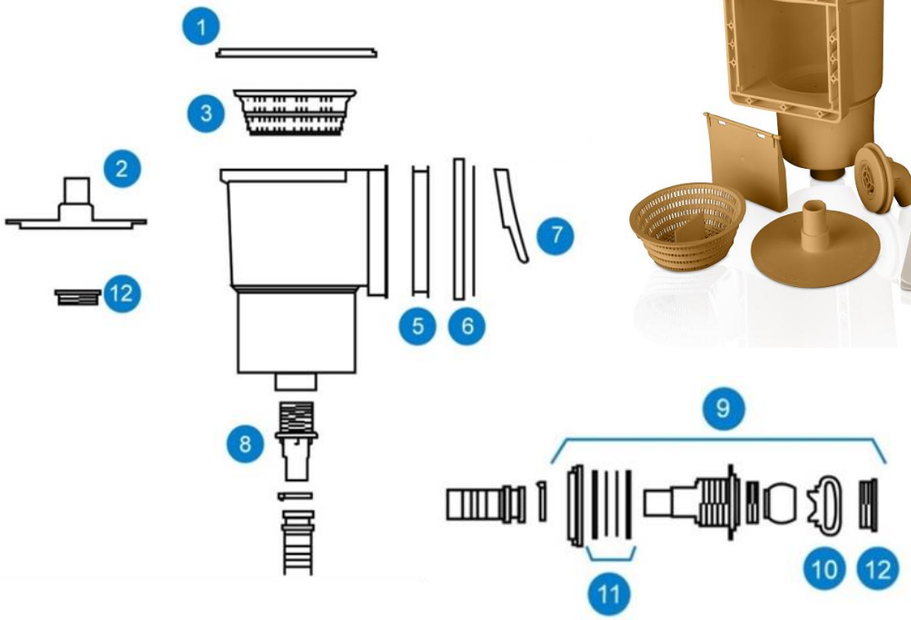

Nº	REFERENCIA	DESCRIPCIÓN	PRECIO €
1	068240002M	TAPA CUERPO SKIMMER	8,05 €
2	068240007M	TAPA LIMPIAFONDOS Ø32-38	7,81 €
3	068240006M	CESTO SKIMMER	5,84 €
4	06824G5000	TORNILLOS SKIMMER	6,42 €
5	06824R0005	JUNTA DOBLE SKIMMER	11,94 €
6	068240003M	MARCO SKIMMER+EMBELLECEDOR	13,74 €
7	068240101M	COMPUERTA SKIMMER	8,01 €
8	068240008M	MANGUITO CONEXIÓN	4,94 €
10	06667FP10	LLAVE VALVULA	4,36 €
11	06824RG11W	KIT RETORNO	7,78 €
12	00300G0002W	TAPON SKIMMER RETORNO	5,37 €
OTRAS REFERENCIAS PARA SKIMMER			
13	52226M	VALVULA RETORNO NORMA 2011 - MARRON	10,97 €
	52567M	VALVULA RETORNO NORMA 2011 PVC-MARRON	11,38 €

4

10

12

13

SKIMMER AR100GC

POS.	REFERENCIA	DESCRIPCION	PRECIO €
1	06824G0006CL144	CESTA SKIMMER	5,72 €
2	06824G0007CL144	TAPA ASPIRACION GRIS	7,58 €
3	06824G0002CL144	TAPA SKIMMER GRIS	8,75 €
4	06824G0101CL144	COMPUERTA GRIS	7,47 €
5	06824RG10CL144	MARCO SKIMMER GRISE	15,29 €
6	06824G5000	TORNILLOS SKIMMER	6,42 €
7	06824G0008CL144	CONEXIÓN	4,88 €
8	52226G001CL144	VALVULA DE RETORNO	14,36 €

Skimmer Americano AR101

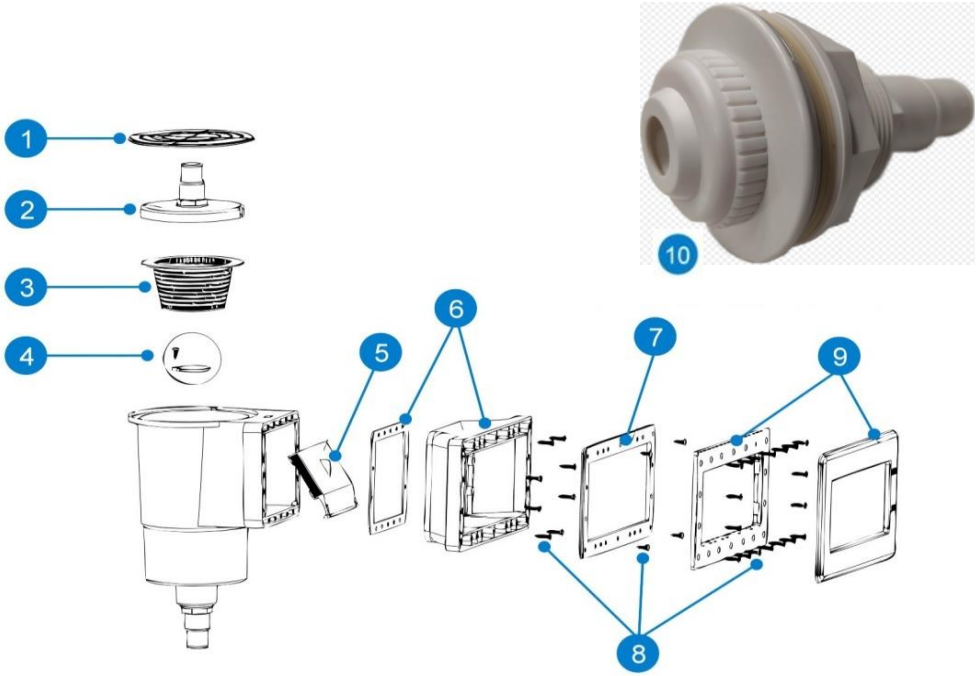

Nº	REFERENCIA	DESCRIPCIÓN	PRECIO €
1	20888G0002	TAPA CUERPO SKIMMER	8,87 €
2	20888G0200	TAPA LIMPIAFONDOS Ø32-38	7,73 €
3	20888G0300	CESTO SKIMMER	5,84 €
5	20888G0100	COMPUERTA SKIMMER	7,79 €
6	20890G0100	BOCA CONICA + JUNTA CONEXION	20,35 €
7	20890G0002	JUNTA DOBLE	16,34 €
8	20890G0300	BOLSA TORNILLOS	9,40 €
9	20890G0200	BRIDA CON TAPA EMBELLECEDORA	16,96 €
10	20893G001	VALVULA RETORNO	11,72 €

SKIMMER SK101G (COMPOSITE)

POS.	REFERENCIA	DESCRIPCION	PRECIO €
1	20888G0002CL144	TAPA SKIMMER	8,46 €
2	20888G0200CL144	TAPA ASPIRACION	7,34 €
3	20888G0300CL144	CESTA	5,32 €
4	20888G0100CL144	COMPUERTA	8,56 €
5	33349G0100CL144	BOCA CONICA CON JUNTA CONEXIÓN	18,57 €
6	33349G0002	JUNTA ADHESIVA SKIMMER	29,36 €
7	20890G0400	TORNILLOS (26 DIN 7982, 5,5X25 ET 10 DIN 7982 4,8 X19)	8,78 €
8	20890G0200CL144	BRIDA CON TAPA EMBELLECEDORA	12,80 €
9	20893G001CL144	VALVULA DE RETORNO	11,42 €
10	52226-0200CL144	VALVULA DE RETORNO	15,87 €

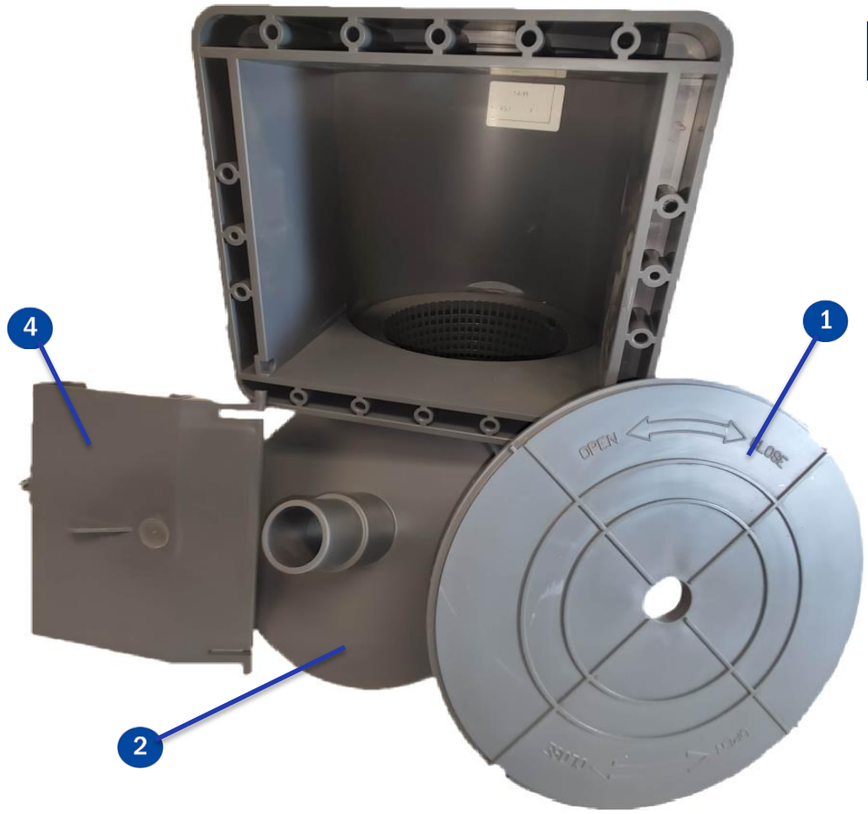

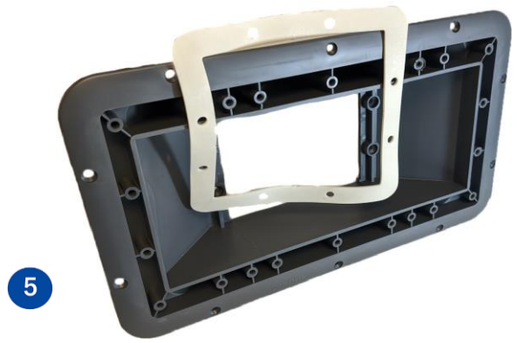

AR100MAD & AR101MAD

Nº	REFERENCIA	DESCRIPCION	PRECIO €
1	20888G011	JUNTA ADHESIVA SKIMMER 2MM (AR100MAD)	19,58 €
2	33349G0002	JUNTA ADHESIVA SKIMMER (AR101MAD)	29,36 €
3	20893-0300	VALVULA DE RETORNO	16,31 €

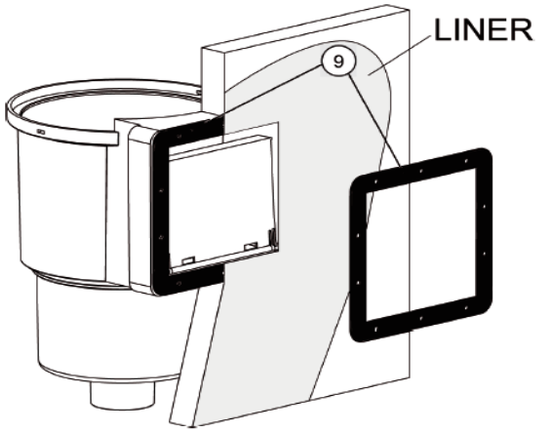

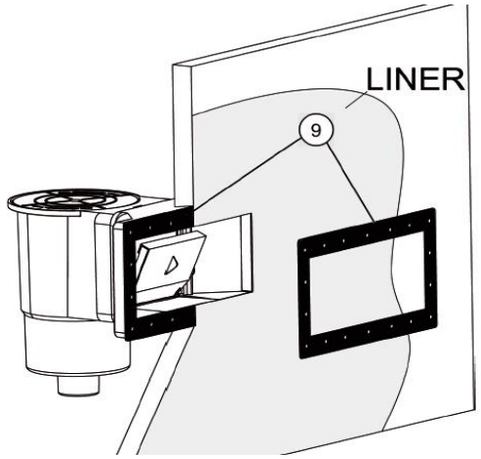

AR100MAD

AR101MAD

AR121E Depuradora Cartucho interior 2m³/h

Nº	REFERENCIA	DESCRIPCIÓN	PRECIO €
1	09037R1010	CJTO. SOPORTE STANDARD	13,54 €
2	09037R0005	FLOTADOR SKIMMER	8,21 €
3	09875R0001	TAPA LIMPIAFONDOS Ø32-38	7,73 €
4	27586R0100	MOTOR DEPURADORA 2m³/h	86,76 €
5	205850006	ADAPTADOR PLÁSTICO PISC. AUTOPORTANTES	9,73 €
6	20894G0200	ADAPTADOR ENGANCHE PISCINAS ELEVADAS	16,51 €
		ACCESORIOS AR121	
	AR86	CARTUCHO PARA FILTRO	CATALOGO

6

AR124 Depuradora Cartucho interior 3,8m³/h

Nº	REFERENCIA	DESCRIPCIÓN	PRECIO €
1	09037R1010	CJTO. SOPORTE STANDARD	13,54 €
2	09037R0005	FLOTADOR SKIMMER	8,21 €
3	09875R0001	TAPA LIMPIAFONDOS Ø32-38	7,73 €
4	30889G0500	MOTOR DEPURADORA 3,8m³/H	92,03 €
5	205850006	ADAPTADOR PLÁSTICO PIS. AUTOPORTANTES	9,73 €
6	30889G0503	TURBINA MOTOR CHINO	20,04 €
		ACCESORIOS AR124	
	AR82	CARTUCHO PARA FILTRO	CATALOGO

AR125 Depuradora Cartucho 3,8m3/h - 12V - 48W

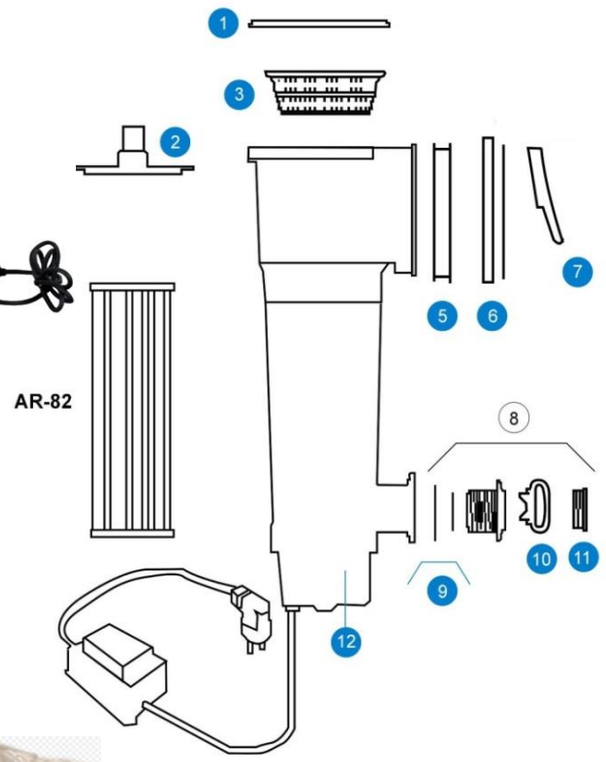

Nº	REFERENCIA	DESCRIPCIÓN	PRECIO €
1	20888G0002	TAPA CUERPO SKIMMER	8,87 €
2	20888G0200	TAPA LIMPIAFONDOS Ø32-38	7,73 €
3	20888G0300	CESTO SKIMMER	5,84 €
4	20888G0500	TORNILLOS SKIMMER	6,58 €
5	20888G0005	JUNTA DOBLE SKIMMER	11,94 €
6	20888G0600	MARCO SKIMMER+EMBELLECEDOR	15,32 €
7	20888G0100	COMPUERTA SKIMMER	7,79 €
8	09928RG10	VALVULA IMPULSION	18,50 €
9	06824RG11	KIT RETORNO	7,61 €
10	06667FP10	LLAVE VALVULA	4,36 €
11	00300G0002	TAPON SKIMMER RETORNO	5,18 €
12	30889G0500	KIT MOTOR 48W + KIT ELECTRICO STANDARD	92,03 €
13	30889G0503	TURBINA MOTOR CHINO	20,04 €
		ACCESORIOS AR-125	
	AR82	CARTUCHO PARA FILTRO	CATALOGO

4

10

11

13

AR125M Depuradora Cartucho 3,8m³/h - 12V - 48W

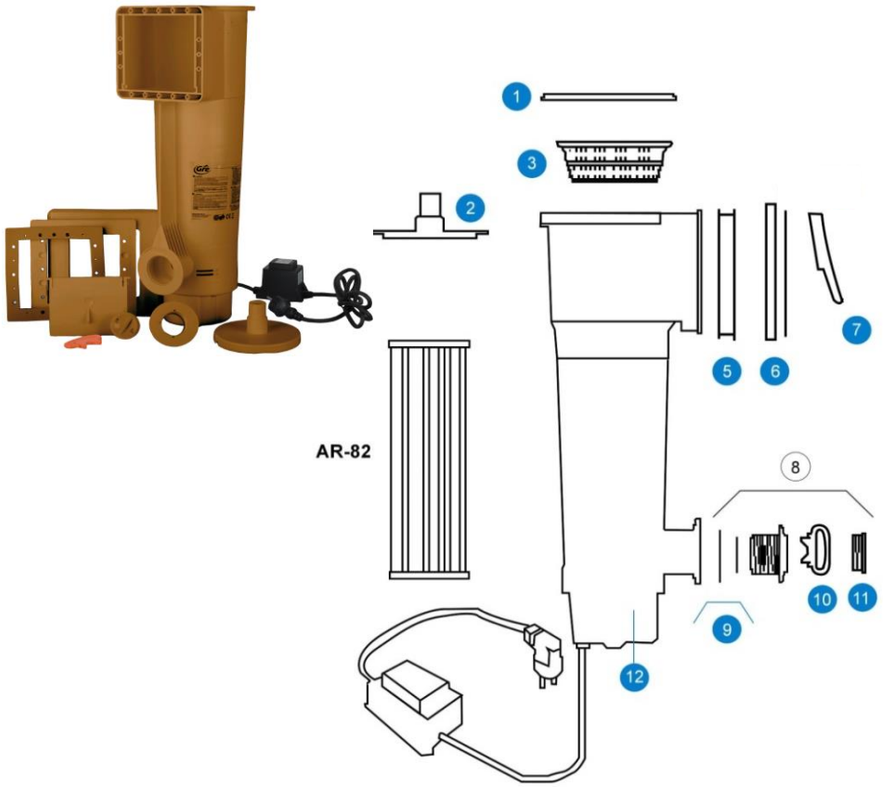

Nº	REFERENCIA	DESCRIPCIÓN	PRECIO €
1	20888G0002W	TAPA CUERPO SKIMMER	9,14 €
2	20888G0200W	TAPA LIMPIAFONDOS Ø32-38	7,92 €
3	20888G0300W	CESTO SKIMMER	5,97 €
4	20888G0500	TORNILLOS SKIMMER	6,58 €
5	20888G0005W	JUNTA DOBLE SKIMMER	12,39 €
6	20888G0600W	MARCO SKIMMER+EMBELLECEDOR	15,89 €
7	20888G0100W	COMPUERTA SKIMMER	8,01 €
8	09928RG10W	VALVULA IMPULSION	19,17 €
9	06824RG11W	KIT RETORNO	7,78 €
10	06667FP10	LLAVE VALVULA	4,36 €
11	00300G0002W	TAPON SKIMMER RETORNO	5,37 €
12	30889G0500	KIT MOTOR 48W + KIT ELECTRICO STANDARD	92,03 €
13	30889G0503	TURBINA MOTOR CHINO	20,04 €
		ACCESORIOS AR-125	
	AR82	CARTUCHO PARA FILTRO	CATALOGO

AR-129C Depuradora Cartucho 3,6m³/h

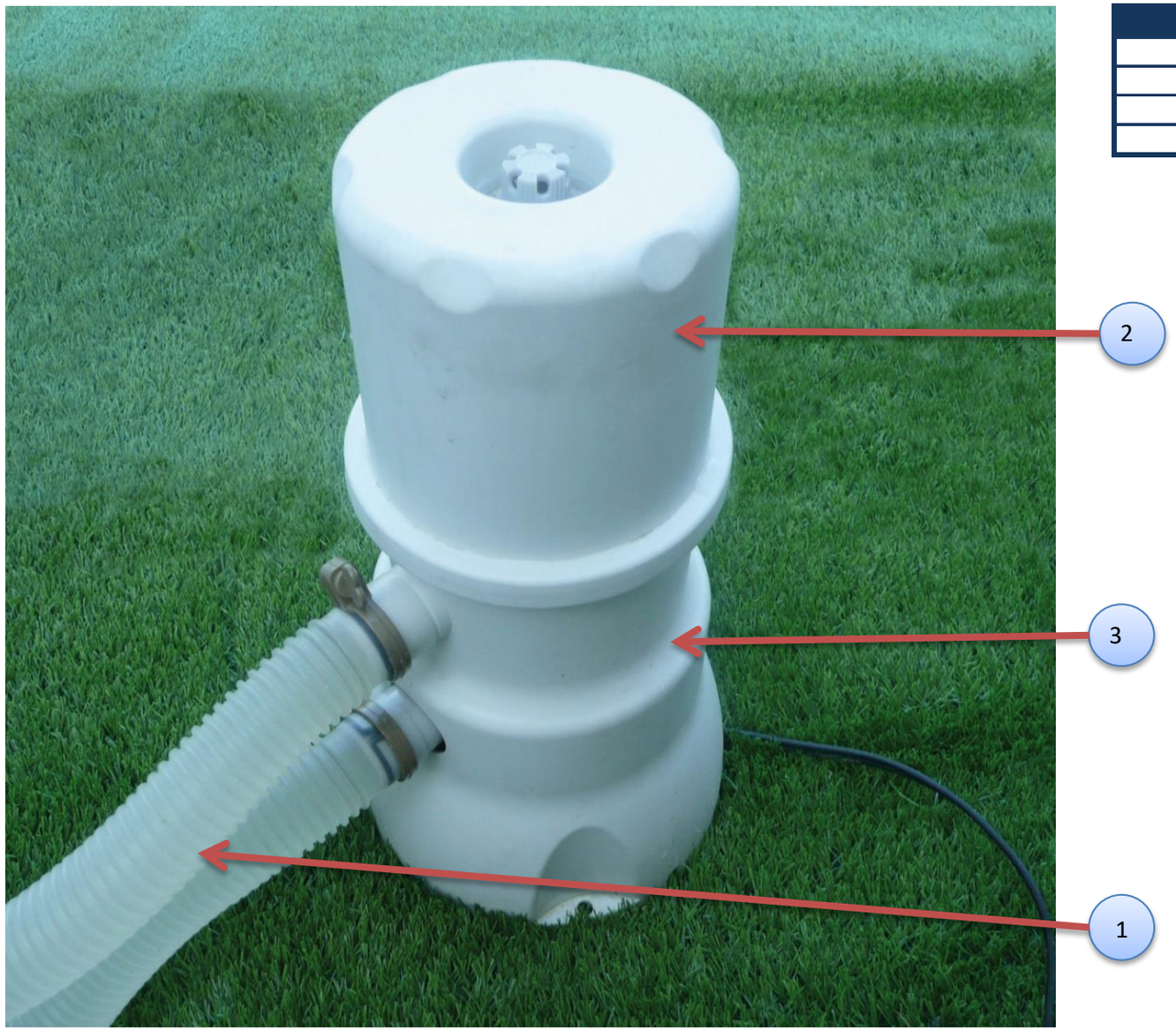

Nº	REFERENCIA	DESCRIPCIÓN	PRECIO €
1	MANAR129C	MANGUERA AR129	5,53 €
2	TAPAR129C	TAPA SUP.+JUNTA AR129	6,51 €
3	MOTAR129C	MOTOR+CARCASA AR129	91,30 €
	AR92	CARTUCHO AR129	CATALOGO

FA6030 (Filtro arena 3m³/h - 125W)

Nº	REFERENCIA	DESCRIPCIÓN	PRECIO €
1	09090RG10	TAPON VACIADO CUBA ARENA	5,54 €
2	28518G0001	CUBA ARENA Ø300 + COLECTOR	57,05 €
3	241821003G	ZUNCHO	26,31 €
4	09090R2000	CONJUNTO MANOMETRO	18,32 €
5	VALVULA5V	VALVULA SELECTORA 5 VIAS	35,64 €
6	720R1750057	JUNTA CONJUNTO VALVULA	8,62 €
7	09081R0004	MANGUITO CONEXIÓN Ø38	8,97 €
8	FIJIR0002G	CONJUNTO PREFILTRO	35,81 €
9	BFIJI3	MOTOR 125W	114,77 €
10	BASE300	BASE DEPURADOR	20,42 €
11	04010601G	HELICE BFIJI3	5,27 €
12	FIJI3R0109	CONDENSADOR 4 µF	9,30 €
13	09090RG11	MANGUERA Ø38MM 4,5M (2 UNIDADES)	45,88 €
	M00452B002	BOLSA COMPONENTES	20,35 €

Presión maxima monobloc: 0,55Bar

Arena: +/- 25Kg

Prefiltro & sus componentes: ver FS300

11

12

13

FA6040 (Filtro arena 4m³/h - 125W)

Nº	REFERENCIA	DESCRIPCIÓN	PRECIO €
1	157800602G	TAPON VACIADO CUBA ARENA	5,47 €
2	19460R0002G	CUBA ARENA Ø380 + COLECTOR	97,82 €
3	241821003G	ZUNCHO	26,31 €
4	09090R2000	CONJUNTO MANOMETRO	18,32 €
5	VALVULA5V	VALVULA SELECTORA 5 VIAS	35,64 €
6	720R1750057	JUNTA CONJUNTO VALVULA	8,62 €
7	09089R0002	MANGUITO CONEXIÓN Ø38	10,73 €
8	FIJIR0002G	CONJUNTO PREFILTRO	35,81 €
9	BFIJI3	MOTOR 125W	114,77 €
10	BASE380	BASE DEPURADOR	30,86 €
11	04010601G	HERLICE BFIJI3	5,27 €
12	FIJI6R0109	CONDENSADOR 6 µF	9,30 €
13	09090RG11	MANGUERA Ø38MM 4,5M (2 UNIDADES)	45,88 €
	M00453B002	BOLSA COMPONENTES	19,47 €

Presión maxima monobloc: 0,55Bar

Arena: +/- 45Kg

Prefiltro & sus componentes: ver FS300

11

12

13

FA6050 (Filtro arena 5m³/h - 180W)

Nº	REFERENCIA	DESCRIPCIÓN	PRECIO €
1	157800602G	TAPON VACIADO CUBA ARENA	5,47 €
2	19460R0002G	CUBA ARENA Ø380 + COLECTOR	97,82 €
3	241821003G	ZUNCHO	26,31 €
4	09090R2000	CONJUNTO MANOMETRO	18,32 €
5	VALVULA5V	VALVULA SELECTORA 5 VIAS	35,64 €
6	720R1750057	JUNTA CONJUNTO VALVULA	8,62 €
7	09089R0002	MANGUITO CONEXIÓN Ø38	10,73 €
8	FIJIR0002G	CONJUNTO PREFILTRO	35,81 €
9	BFIJI4	MOTOR 180W	129,65 €
10	BASE380	BASE DEPURADOR	30,86 €
11	04010602G	HELICE BFIJI4	5,27 €
12	09090RG11	MANGUERA Ø38MM 4,5M (2 UNIDADES)	45,88 €
	M00453B002	BOLSA COMPONENTES	19,47 €
	FIJI6R0109	CONDENSADOR 6 µF	9,30 €

Presión maxima monobloc: 0,75Bar

Arena: +/- 45Kg

Prefiltro & sus componentes: ver FS300

FA6070 (Filtro arena 7m³/h - 230W)

Nº	REFERENCIA	DESCRIPCIÓN	PRECIO €
1	157800602G	TAPON VACIADO CUBA ARENA	5,47 €
2	283030100G	CUBA ARENA Ø430 + COLECTOR	193,59 €
3	241821003G	ZUNCHO	26,31 €
4	09090R2000	CONJUNTO MANOMETRO	18,32 €
5	VALVULA6V	VALVULA SELECTORA 6 VIAS	50,20 €
6	006000002G	VISOR TRANSPARENTE + JUNTA	5,68 €
7	09636A	MANGUITO Ø38 - 1 1/2"	5,44 €
8	720R1750057	JUNTA CONJUNTO VALVULA	8,62 €
9	09921R0002G	MANGUITO DE CONEXIÓN Ø38	14,01 €
10	FIJIR0002G	CONJUNTO PREFILTRO	35,81 €
11	BFIJI6	MOTOR 230W	148,41 €
12	BASE380	BASE DEPURADOR	30,86 €
13	04010603G	HELICE BFIJI6	5,27 €
14	09090RG11	MANGUERA Ø38MM 4,5M (2 UNIDADES)	45,88 €
	M00452B002	BOLSA DE ACCESORIOS	20,35 €
	FIJI6R0109	CONDENSADOR 6 µF	9,30 €

Presión maxima monobloc: 0,85Bar

Arena: +/- 70Kg

Prefiltro & sus componentes: ver FS300

13

14

FA6080 (Filtro arena 8m³/h - 630W - Bomba Compac)

Nº	REFERENCIA	DESCRIPCIÓN	PRECIO €
1	157800602G	TAPON VACIADO CUBA ARENA	5,47 €
2	M002450001G	CUBA ARENA Ø500 + COLECTOR	147,40 €
3	241821003G	ZUNCHO	26,31 €
4	200473000	CONJUNTO MANOMETRO	13,23 €
5	VALVULA6V	VALVULA SELECTORA 6 VIAS	50,20 €
6	006000002G	VISOR TRANSPARENTE + JUNTA	5,68 €
7	09636A	MANGUITO Ø38 - 1 1/2"	5,44 €
8	720R1750057	JUNTA CONJUNTO VALVULA	8,62 €
9	09921R0002G	MANGUITO DE CONEXIÓN D.38	14,01 €
10	25470G2000	TAPA PREFILTRO +JUNTA	21,82 €
11	25470G0102	CONEXIÓN IMPULSION	12,60 €
12	25470G0105	CONDENSADOR 12µF	23,54 €
13	COMPACT	BOMBA COMPAC 0,6 C.V	248,44 €
14	BASE500	BASE DEPURADOR	36,74 €
15	09090RG11	MANGUERA Ø38MM 4,5M (2 UNIDADES)	45,88 €
	M00245B003	BOLSA DE COMPONENTES	30,78 €

Presión maxima monobloc: 1,15Bar

Arena: +/- 90Kg

15

FA6100 (Filtro arena 10m³/h - 458W - Bomba Senna)

Nº	REFERENCIA	DESCRIPCIÓN	PRECIO €
1	157800602G	TAPON VACIADO CUBA ARENA	5,47 €
2	M004560001G	CUBA ARENA Ø600 + COLECTOR	147,40 €
3	241821003G	ZUNCHO	26,31 €
4	200473000	CONJUNTO MANOMETRO	13,23 €
5	VALVULA6V	VALVULA SELECTORA 6 VIAS	50,20 €
6	006000002G	VISOR TRANSPARENTE + JUNTA	5,68 €
7	M002381200G	CONJUNTO MANGUERA Ø50	28,93 €
8	720R1750057	JUNTA CONJUNTO VALVULA	8,62 €
9	4405010401	TAPA PREFILTRO + JUNTA	21,14 €
10	24561R0202	CESTO PREFILTRO	7,65 €
11	25470G0102	CONEXIÓN IMPULSION	12,60 €
12	25462G	BOMBA SENA 1/2 HP	371,08 €
13	254610502	SOPORTE BOMBAS SENA	6,13 €
14	24183R2300G	BASE DEPURADOR	54,17 €
	M00456B002	BOLSA DE COMPONENTES	30,33 €

Presión maxima monobloc: 1,30Bar

Arena: +/- 130Kg

AR700 - FILTRO ARENA (MOTOR 12000)

Nº	REFERENCIA	DESCRIPCIÓN	PRECIO €
1	09090R2000	CONJUNTO MANÓMETRO	18,32 €
2	09090RG10	TAPÓN PURGA 3/8" + JUNTA PLANA	5,54 €
3	28518G0001	CUBA ARENA Ø300 + COLECTOR	57,05 €
4	241821003G	ZUNCHO	26,31 €
5	720R1750057	JUNTA TAPA	8,62 €
6	VALVULA5V	VALVULA SELECTORA	35,64 €
7	09082RG001	MANGUERA CONEXIÓN Ø38 X 460	6,13 €
8	12000	CONJUNTO BOMBA	193,89 €
9	09090R0099	CARCASA MONOBLOC	27,28 €
	00650G0004	CABLE CONEXIÓN	15,60 €
	32719B010	BOLSA ACCESORIOS	13,96 €

Arena: +/- 25Kgs

AR7051 - Filtro Arena (Bomba Compact 0,4)

Nº	REFERENCIA	DESCRIPCIÓN	PRECIO €
1	200473000	CONJUNTO MANÓMETRO	13,23 €
2	157800602G	TAPÓN PURGA + JUNTA PLANA	5,47 €
3	19460R0002G	CUBA ARENA Ø380 + COLECTOR	97,82 €
4	720R1750057	JUNTA TAPA	8,62 €
5	241821003G	ZUNCHO	26,31 €
6	33904G	VALVULA SELECTORA ECO 6 VIAS	84,23 €
7	09089R0002	MANGUERA CONEXIÓN Ø38	10,73 €
8	25470G2000	CONJ. TAPA ASPIRACIÓN + CESTO PREFILTRO	21,82 €
9	25470G0102	CONEXIÓN IMPULSIÓN Ø38mm	12,60 €
10	25470G	CONJ. BOMBA 1/2cv 370W	344,08 €
11	25470G0105	CONDENSADOR 12µF	23,54 €
	1015B006	BOLSA ACCESORIOS	3,30 €
	77AR1180040	JUNTA PREFILTRO	4,36 €

Arena: +/- 25Kgs

AR710 - FILTRO DE ARENA (Bomba COMPACT 0,85CV)

Nº	REFERENCIA	DESCRIPCIÓN	PRECIO €
1	200473000	CONJUNTO MANÓMETRO	13,23 €
2	157800602G	TAPÓN PURGA 3/4" + JUNTA PLANA	5,47 €
3	19460R0002G	CUBA ARENA Ø380 + COLECTOR	97,82 €
4	720R1750057	JUNTA TAPA	8,62 €
5	241821003G	ZUNCHO	26,31 €
6	33904G	VÁLVULA 6 VÍAS ECO NEGRA	84,23 €
8	09089R0002	MANGUERA CONEXIÓN Ø38 x 580	10,73 €
9	25470G2000	CJTO TAPA ASPIRACIÓN + CESTO PREFILTRO	21,82 €
10	25470G0102	CONEXIÓN IMPULSIÓN Ø38 mm	12,60 €
11	COMPACT	CONJ. BOMBA - MOTOR 3/4cv 630W	248,44 €
12	25470G0105	CONDENSADOR 12µF	23,54 €
	0120B005	BOLSA ACCESORIOS	26,53 €

Arena: +/- 40Kgs

AR715 - FILTRO DE ARENA (Bomba SENNA 3/4 CV)

Nº	REFERENCIA	DESCRIPCIÓN	PRECIO €
1	200473000	CONJUNTO MANÓMETRO	13,23 €
2	157800602G	TAPÓN PURGA + JUNTA PLANA	5,47 €
3	283030100G	CUBA ARENA Ø430 + COLECTOR	193,59 €
4	720R1750057	JUNTA TAPA	8,62 €
5	241821003G	ZUNCHO	26,31 €
6	21442G	VÁLVULA 6 VÍAS	109,82 €
7	09636A	MANGUITO	5,44 €
8	09089R0002	MANGUERA CONEXIÓN Ø38 X 580	10,73 €
9	4405010401	TAPA PREFILTRO + JUNTA TÓRICA	21,14 €
10	25470G0102	CONEXIÓN IMPULSIÓN Ø38 mm	12,60 €
11	24561R0202	CESTO PREFILTRO	7,65 €
12	254631194G	CJTO. BOMBA - MOTOR 3/4cv 550W	473,60 €
13	254610502	SOPORTE MOTOR	6,13 €
14	006000002G	VISOR TRANSPARENTE + JUNTA	5,68 €
	1037B006	BOLSA ACCESORIOS	27,91 €

Arena: +/- 70Kgs

FAE300 - FILTRO DE ARENA (4 m³/h - 200W - VALVULA 7 VIAS)

Nº	REFERENCIA	DESCRIPCIÓN	PRECIO €
1	FAE3002P	CONJUNTO CUBA Ø320 + COLECTOR (FAE300)	41,75 €
2	FAE3007P	MANGUERA CONEXION Ø38 L.37CM (FAE300)	7,52 €
3	FAE3003P	CONJUNTO ZUNCHO+ (FAE380-300)	13,06 €
4	FAE3005P	VALVULA SELECTORA 7 VIAS (FAE380-300)	66,10 €
5	FAE3004P	CONJUNTO MANOMETRO (FAE380-300)	8,89 €
6	FAE3006P	MANGUITO+JUNTA SALIDA VALVULA SELECT.(FAE380-300)	6,75 €
7	FAE3008P	CONJUNTO BOMBA/MOTOR 200W (FAE300) = PP025	103,30 €
8	FAE3009P	CASQUILLO FLEXIBLE ADAPTADOR BOMBA (FAE300)	4,18 €
9	FAE3018P	VISOR + JUNTA	4,37 €
10	FAE3017P	JUNTA VALVULA SELECTORA	7,21 €
	FAE3806P	CONDENSADOR 8µF	7,49 €

Arena: +/-20Kg

FAE380- FILTRO DE ARENA (6,5m³/h - 450W - VALVULA 7 VIAS)

RECAMBIOS PARA BOMBA PP031 / PP051 / PP076

Nº	REFERENCIA	DESCRIPCIÓN	PRECIO €
1	FAE3001P	CONJUNTO PURGA FILTRO FAE380-300	5,54 €
2	FAE3802P	CONJUNTO CUBA+COLECTOR (Contiene +/- 35Kg Arena)	64,84 €
3	FAE3003P	CONJUNTO ZUNCHO (FAE380-300)	13,06 €
4	FAE3005P	VALVULA SELECTORA 7 VIAS (FAE380-300)	66,10 €
5	FAE3004P	CONJUNTO MANOMETRO (FAE380-300)	8,89 €
6	FAE3006P	CONEXIÓN + JUNTA SALIDA VALVULA SELECT.(FAE380-300)	6,75 €
7	FAE3808P	MANGUERA CONEXION Ø38 L.32CM (FAE380)	7,52 €
8	FAE3807P	TAPON+JUNTA PURGA MOTOR (FAE380)	4,48 €
9	FAE3809P	CONJUNTO PREFILTRO FAE380 **(11 + 12 + JOINT)**	8,19 €
10	FAE38011P	CONEXION ENTRADA / SALIDA BOMBA+JUNTA (FAE380)	5,99 €
11	FAE38016P	TAPA TRASPARENTE FILTER	5,67 €
12	FAE38012P	CESTILLO+TUERCA PREFILTRO	8,11 €
	PP051	**MOTOR (CATALOGO GENERAL)**	
13	FAE3018P	VISOR + JUNTA	4,37 €
14	FAE3017P	JUNTA VALVULA SELECTORA	7,21 €
15	FAE38015P	SET DE JUNTAS MOTOR	4,88 €
16	FAE38017P	CIERRE MECANICO PP031 / PP051 / PP076	13,78 €
	FAE3806P	CONDENSADOR 8µF	7,49 €
	FAE3801P	TAPA PREFILTRO	120,77 €

3

5

6

8

10

11

12

13

14

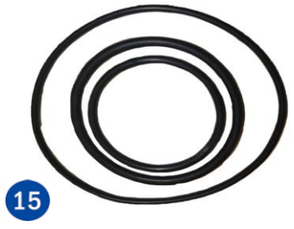
15

16

FS250NP - 4M3/H

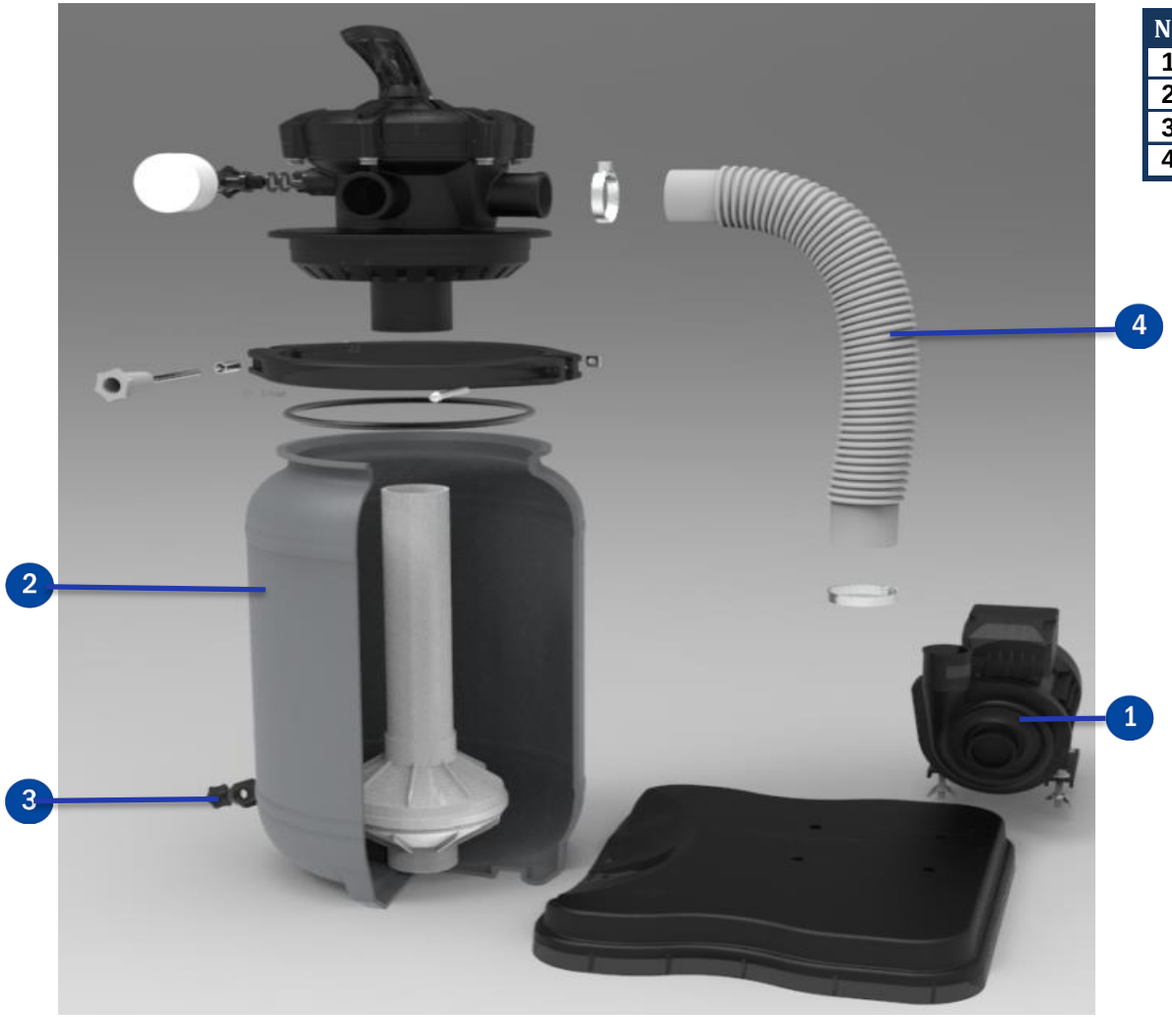

Nº	REFERENCIA	DESCRIPCIÓN	PRECIO €
1	BFIJI4FSNP	MOTOR 180W SIN PREFILTRO	117,27 €
2	CUBAFS250	CUBA Ø250 + COLECTOR	27,72 €
3	TAPONFS250	TAPON DESAGUE	3,94 €
4	MANGFS250	MANGUERA Ø38 X 45CM	5,09 €

FS300 (Ø38) - FS320 (Ø32 / Ø38)

Nº	REFERENCIA	DESCRIPCIÓN	PRECIO €
1	TAPONFS300	TAPON DESAGUE + JUNTA FS300/400	3,78 €
2	ZUNCHOFS	ZUNCHO FS300/400	7,90 €
3	MANOMEFS	MANOMETRO FS SIN COLORES	8,50 €
4	VALVULA5VSAMOA	VALVULA 5VIAS	36,83 €
5	JUNTAVALFS	JUNTA VALVULA SELCTORA	5,61 €
6	MANGFS300	MANGUERA CONEXIÓN FS300/400	6,20 €
7	FIJIR0002G	CONJUNTO PREFILTRO BOMBAS FIJI	35,81 €
8	BFIJI4FS	CON.MOTOR 180W	110,50 €
9	BASEFS300	BASE FILTRO FS300/400	25,23 €
10	JUNTAPREFIJI	JUNTA PREFILTRO FILTROS FIJI	5,29 €
11	FIJI3R0109	CONDENSADOR 4µF	9,30 €
12	TAPACESFIJI	TAPA PREFILTRO + CESTILLO BOMBAS FIJI	7,42 €
13	TUERCAFIJI	TUERCA BOMBAS FIJI + JUNTA	4,30 €
14	CUBAFS300	CUBA Ø300 + COLECTOR FS300	37,04 €
15	CUBAFS320	CUBA Ø320 + COLECTOR FS320	39,23 €
16	COLECTORFS320	COLECTOR FS320	7,63 €

FS300NP

Nº	REFERENCIA	DESCRIPCIÓN	PRECIO €
	BFIJI4FSNP	MOTOR 180W SIN PREFILTRO	117,27 €

Ps: Pression maximum monobloc: 0,8 Bar

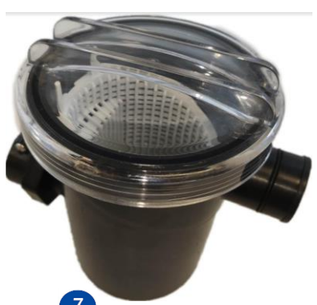
7

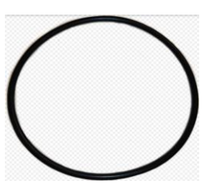
10

11

12

13

14

15

16

FS400

Nº	REFERENCIA	DESCRIPCIÓN	PRECIO €
1	TAPONFS300	TAPON DESAGUE+JUNTA FS300/400	3,78 €
2	CUBAFS400	CUBA Ø400 + COLECTOR (CONTIENE +/- 40 KG ARENA	51,89 €
3	ZUNCHOFS	ZUNCHO FS300/400	7,90 €
4	VALVULA5VSAMOA	VALVULA SELECTORA	36,83 €
5	JUNTAVALFS	JUNTA VALVULA SELECTORA	5,61 €
6	MANGFS400	MANGUERA CONEXIÓN FS400	5,87 €
7	BFIJI6FS	CONJUNTO MOTOR 230W	122,10 €
8	BASEFS300	BASE FILTRO FS300/400	25,23 €
9	COLECTORFS400	COLECTOR FS400 44 Cm	9,05 €
10	MANOMEFS	MANOMETRO FS SIN COLORES	8,50 €
11	JUNTAPREFIJI	JUNTA PREFILTRO BOMBAS FIJI	5,29 €
12	FIJIR0002G	CONJUNTO PREFILTRO	35,81 €
13	FIJI6R0109	CONDENSADOR	9,30 €

Nota: Presion maxima monobloc: 0,8 Bar

3 14

9

10

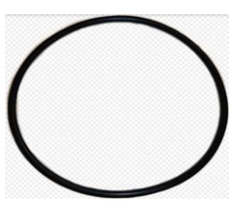
11

12

13

FS500

Nº	REFERENCIA	DESCRIPCIÓN	PRECIO €
1	TAPONFS500	TAPON DESAGUE + JUNTA FS500	5,72 €
2	CUBAFS500	CUBA Ø500 + COLECTOR FS500 (Contiene +/- 85KG arena)	132,87 €
3	ZUNCHOFS	ZUNCHO	7,90 €
4	VALVULA5VSAMOA	VALVULA SELECTORA	36,83 €
5	JUNTAVALFS	JUNTA VALVULA SELECTORA	5,61 €
6	MANGFS500	MANGUERA CONEXIÓN FS500	9,67 €
7	BSPARTA	CONJUNTO BOMBA FS500 (0,75 HP)	227,75 €
8	CONEXSPARTA	CONEX.ENTRADA/SALIDA BOMBA	4,39 €
9	PREFSPARTA	TAPA PREFILTRO	12,19 €
10	JUNTASPARTA	CONJ.JUNTAS MOTOR SPARTA	6,03 €
11	CESTOSPARTA	CESTO PREFILTRO SPARTA	7,09 €
12	CONDESPARTA	CONDENSADOR SPARTA	12,31 €
13	TAPASPARTA	TAPA MOTOR SPARTA	5,52 €

Nota: Presion maxima monobloc: 1,5 Bar

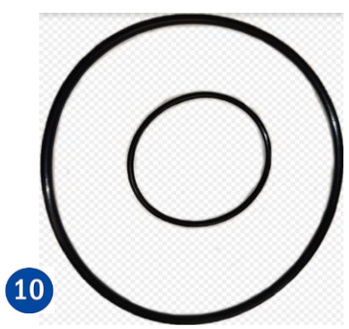

FS550

Nº	REFERENCIA	DESCRIPCIÓN	PRECIO €
1	TAPONFS500	TAPON DESAGUE + JUNTA FS500	5,72 €
2	CUBAFS500	CUBA Ø500 + COLECTOR FS500 (Contiene +/- 85KG arena)	132,87 €
3	ZUNCHOFS	ZUNCHO	7,90 €
4	VALVULA6VSAM	VALVULA SELECTORA 6 VIAS	61,40 €
5	JUNTAVALFS	JUNTA VALVULA SELECTORA	5,61 €
6	MANGFS550	MANGUERA CONEXIÓN FS550	14,14 €
7	BSPARTA1	CONJUNTO BOMBA FS550 (1 HP)	316,41 €
8	CONEXPVC	CONEX.ENTRADA/SALIDA BOMBA	8,49 €
9	PREFSPARTA	TAPA PREFILTRO	12,19 €
10	JUNTASPARTA	CONJ.JUNTAS MOTOR SPARTA	6,03 €
11	CESTOSPARTA	CESTO PREFILTRO SPARTA	7,09 €
12	CONDESPARTA	CONDENSADOR SPARTA	12,31 €
13	TAPASPARTA	TAPA MOTOR SPARTA	5,52 €

Nota: Presion maxima monobloc: 1,5 Bar

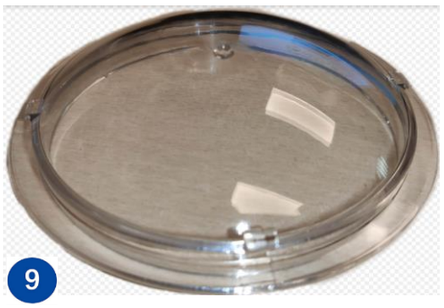

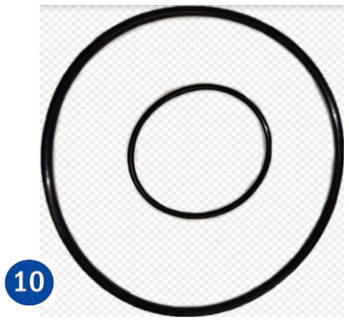

PP200-PP150-PP100 & PP201-PP151-PP101 (BOMBA CATALOGO GENERAL GRE)

1

2

3

4

POS.	REFERENCIA	DESCRIPCION	PRECIO €
1	PP01P	CONJUNTO JUNTAS PARA BOMBAS	3,94 €
2	PP02P	TAPA PREFILTRO + TUERCA PARA BOMBAS	13,06 €
3	PP03P	CESTO PREFILTRO PARA BOMBAS	5,20 €
4	PP04PN	CONEXION ENTRADA-SALIDA BOMBAS **(1 Ud.)**	9,12 €
5	PP05P	CIERRE MECANICO	16,48 €
	FAE3805P	CONDENASDOR 12µF (PP100)	7,49 €
	FAE3804P	CONDENSADOR 16µF (PP150)	7,49 €

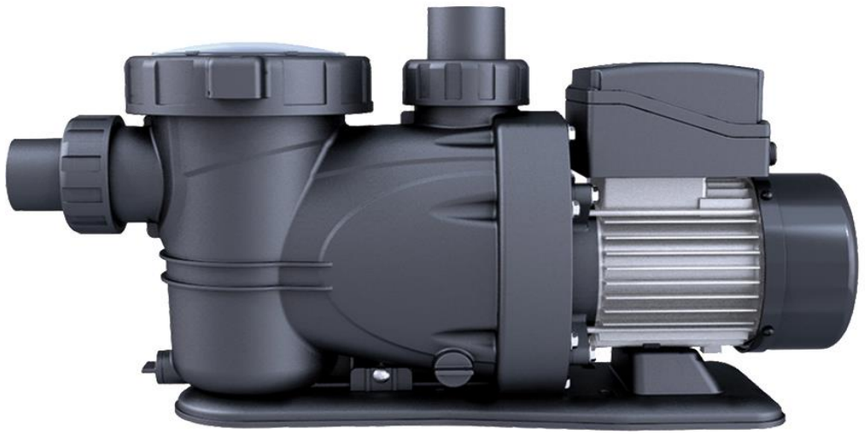

5

Info: Condensador PP200 30µF

Diametro de entrada/salida: Ø50mm

Tipos: las PP son todas monofásicas

PP030 / PP050 / PP075 & PP031 / PP051 / PP076 ver **FAE380**

	HP	W		max.	
PP201	2 CV/HP	1600 W	27.000 l/h	170m³	Ø 800 mm
PP151	1,5 CV/HP	1100 W	22.000 l/h	135m³	Ø 700 mm
PP101	1 CV/HP	900 W	20.000 l/h	100m³	Ø 600 mm

FAQ200

Nº	REFERENCIA	DESCRIPCION	PRECIO €
1	FAQ2001	CONEXIÓN EN L CON JUNTA	6,82 €
2	FAQ2009	BASE	7,15 €
3	FAQ2002	TAPA TRANSPARENTE	13,87 €
4	FAE3003P	ZUNCHO CON VIS	13,06 €
5	FAQ2007	CUBA Ø200	31,81 €
6	FAQ2010	BOMBA 100W	101,69 €
7	FAQ2008	MANGUERA 37 CM, Ø32MM	6,03 €
8	FAQ2003	JUNTA CUBA	5,37 €
9	FAQ2004	ELIMINATOR	4,76 €
10	FAQ2006	CONECTOR 32/38MM CON JUNTA	5,20 €
11	FAQ2005	COLECTOR COMPLETO	14,22 €

Info: Nº de serie

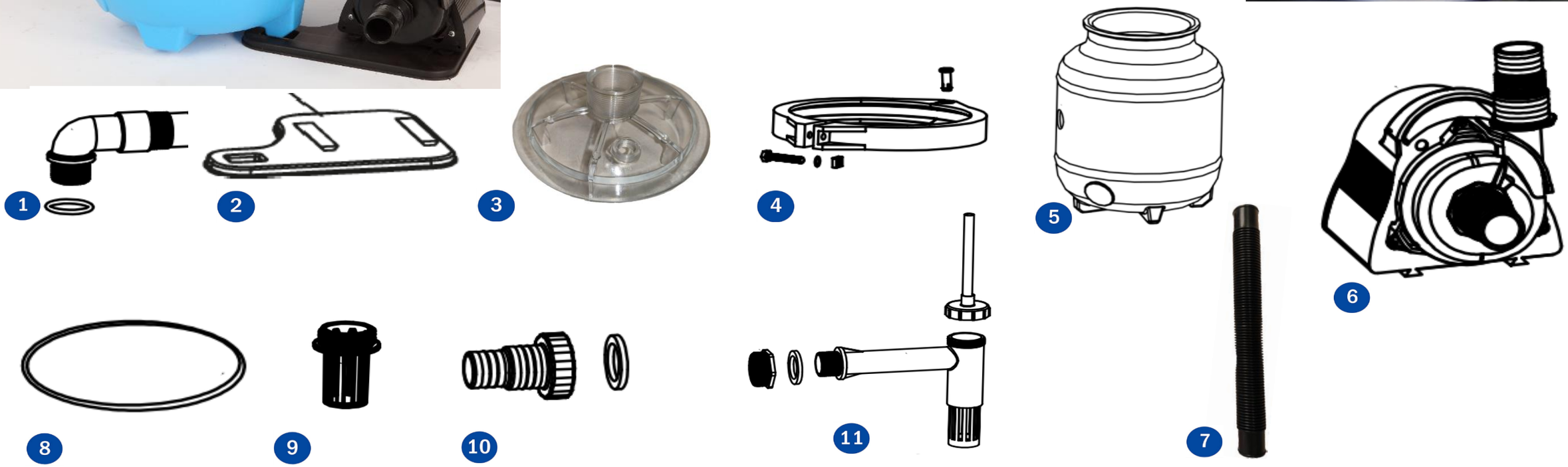

FAQ35

Nº	REFERENCIA	DESCRIPCION	PRECIO €
1	FAQ3501	VALVULA DE ESCAPE	3,58 €
2	FAQ3502	JUNTA VALVULA DE ESCAPE	3,22 €
5	FAQ3505	JUNTA TAPA	4,57 €
9	FAQ3509	JUNTA BOMBA	3,28 €
10	FAQ3510	BOMBA	66,48 €
11	FAQ3511	JUNTA TORICA DE SELLADO	3,28 €

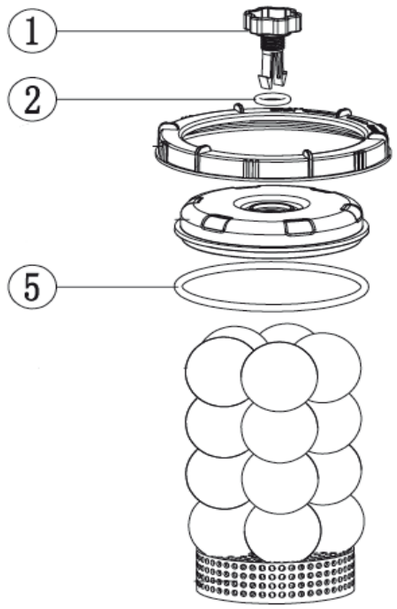

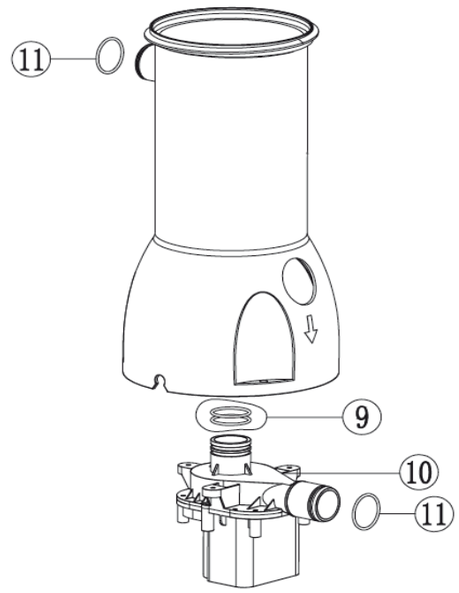

40175-40174-40173 (Filtros de Arena)

40173

40174

40175

Nº	REFERENCIA	DESCRIPCIÓN	PRECIO €
1	MPV15M2NG	VALVULA SELECTORA PARA 40175-40174-40173	117,42 €
2	005550201G	TAPA TRASPARENTE PARA 40175-40174-40173	26,87 €
3	154040001LZG	CUBA FILTRO 40173	81,16 €
4	154050001LZG	CUBA FILTRO 40174	103,49 €
5	154060003LZG	CUBA FILTRO 40175	147,13 €
6	252963250G	CONJUNTO RACORD LATERAL EXTERIOR	26,87 €

Tarifa Repuestos Limpiafondos y Escaleras

Repuestos de los limpiafondos electrónicos

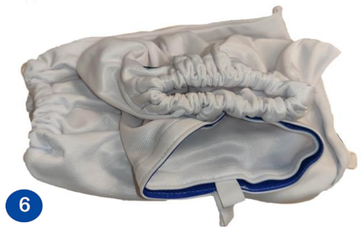

Nº	REFERENCIA	DESCRIPCION	PRECIO €
1	PP03009GY	CEPILLO LIMPIAFONDOS (unidad)	37,45 €
2	AS2802420	RODILLO CEPILLO TRACK 4X4	46,01 €
3	3201	CORREAS AZULES (unidad)	22,43 €
4	3302	CORREAS TRACCION (unidad)	10,23 €
5	8150	BOLSA FILTRACIÓN ADVENTURE / RR500 (1 UD)	29,54 €
6	A8114PK	BOLSA FILTRACION CLEVER / RKJ14 / RR200 (2UdS.)	39,39 €
7	L058	DIAFRAGMA PARA 19007 (PROFESSIONAL VAC)	9,43 €
8	P180523BU	DIAFRAGMA PARA 90397 (SILENT VAC)	10,50 €
9	BT1000200	BATTERIA MANDO FUTURE	21,07 €
10	P00038	HELICE	20,45 €
11	WA00022CGL-SP	CABLE 18 METROS KAYAK ADVENTURE	333,06 €
12	AS09241	REJILLA KAYAK ADVANCE	38,97 €
13	SPK-2026	TORNILLOS RUEDA KAYAK JET BLUE (2 Unités)	17,72 €
14	AS2807510	FITRO TRACK 4 X 4 (Unite)	55,15 €
15	AS1051218	FILTRO KAYAK FUTURE (Unité)	30,29 €
16	AS2722402-SP	TRANSFORMADOR 4X4 & ADVANCE	363,99 €
17	AS2722300-SP	TRANSFORMADOR FUTURE	337,86 €
18	AS2723200-SP	TRANSFORMADOR FUTURE RC	414,41 €
19	SKPOWER13	TRANSFORMADOR (A780021DS) DOUBLE EJE CLEVER	254,29 €
20	SKPOWER16	TRANSFORMADOR (A780021SS) SIMPLE EJE RKJ14	349,94 €
21	KIT000290	RUEDA TRACK 4 x 4 (4 Unités)	46,30 €
		STERWINS	
	HS080	MANGUERA SECCIONABLE 80 CM	6,54 €
	DFCLN	MEMBRANA	8,11 €
	BSHSW	DISCO	20,51 €

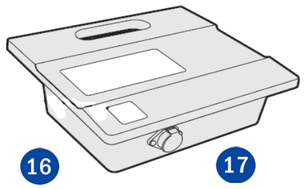

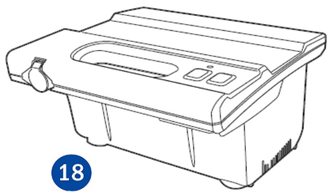

RECAMBIOS PARA ASPIRADORES ELECTRICOS

1

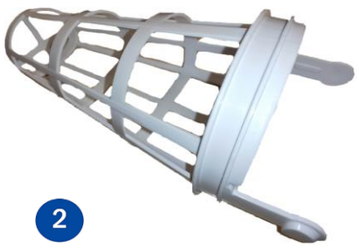
2

3

4

5

6

7

8

9

10

11

12

VCB10			
Nº	**REFERENCIA**	**DESCRIPCION**	**PRECIO €**
1	P111123BU	FILTRO	14,65 €
2	P111162W1BU	SOPORTE BOLSA	12,46 €
3	P1111ZJ3BU	SOPORTE PERDIGA TELESCOPICA	7,79 €
4	P1111283BU	BATERIAS RECARGABLES	32,19 €
5	P11165BU	CARGADOR	19,61 €

VCB08			
6	P11142B3BU	FILTRO	9,40 €

VCB15			
1	P111123BU	FILTRO	14,65 €
7	P11139BU	BATERIAS + SOPORTE	25,25 €
8	P111313USBU18	CARGADOR	16,32 €

ESPA			
9	P11124BU	FILTRO	6,66 €
8	P111313USBU18	CARGADOR	16,32 €
7	P11139BU	BATERIAS + SOPORTE	25,25 €

VCB50			
5	P11165BU	CARGADOR	19,61 €
10	P1116ZJ4BU	BATERIAS RECARGABLES	89,11 €
11	P1116ZJ3BU	FILTRO	19,07 €
12	P1116ZJ2BU	SOPORTE PERDIGA TELESCOPICA	9,40 €
13	P1116417B3BU	SUPPORT FILTRO	13,66 €
14	P1116417B4BU	SUPPORT FILTRO	13,27 €
15	P11166FBU	MICRO FILTRO	20,68 €

13 14

15

RECAMBIOS PARA ELECTRÓLISIS DE SAL

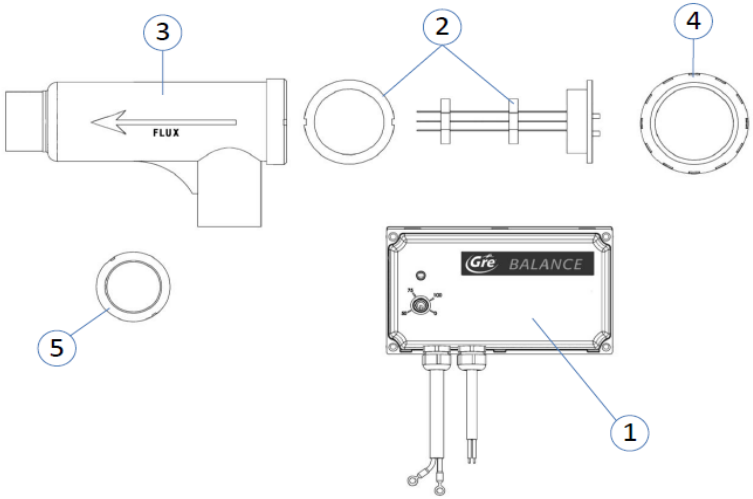

GRE BALANCE		
REFERENCIA	DESCRIPCION	PRECIO €
EESB300414	ELECTRODO 3 PLACAS	367,72 €
EESB100245	VASO TRANSPARENTE SOLO	59,81 €
EESB100233	TUERCA D92 ELECTRODO	16,31 €
EESB100197	TAPON DE INVIERNO	9,29 €

GRE SALT OPTIMUS		
REFERENCIA	DESCRIPCION	PRECIO €
ESP300445	CAJA SALT OPTIMUS SOLA	713,72 €
ESP300198	ELECTRODO 7 PLACAS 30M3	445,71 €
ESP300199	ELECTRODO 7 PLACAS 55M3	640,44 €
ESP300200	ELECTRODO 7 PLACAS 95M3	728,95 €
ESP100250	VASO EN Y SOLO	63,35 €
ESP100677	REDUCCION 70X63 VASO EN Y	16,11 €
ESP100233	TUERCA D92 ELECTRODO	16,31 €
ESP100197	TAPON DE INVIERNO	9,29 €

REFERENCIA	DESCRIPCION	PRECIO €
300227	CONTROLADOR DE CAUDAL ABRAZADERAS Ø63	110,62 €
300228	CONTROLADOR DE CAUDAL ABRAZADERAS Ø50	110,62 €
300234	TOMA DE TIERRA	64,13 €
70327	CELULA 12 GRS	456,84 €
70328	CELULA 21 GRS	713,45 €

ESCALERAS

Nº	REFERENCIA	DESCRIPCION	PRECIO€
1	272900002G	PLATAFORMA AZUL PARA **ES1150, ET1300**	30,22 €
2	272900002MG	PLATAFORMA MARRÓN PARA ESCALERA **ES1150W, ET1300W**	30,22 €
3	272900001G	PELDAÑO PARA **ES1150, ES1100, ET1200, ET1300**	11,97 €
4	272900001MG	PELDAÑO MARRÓN PARA **ES1150W, ES1100W, ET1200W, ET1300W**	11,97 €
5	272900005G	PELDAÑO BASE AZUL + 6 TAPONES NEGROS	13,54 €
6	272900005MG	PELDAÑO BASE MARRÓN + 6 TAPONES NEGROS	13,54 €
7	09062RG10	PELDAÑO **AR109**	6,54 €
8	00031R005	PELDAÑO INOXIDABLE DE 132cm PARA **AR11680**	12,40 €
9	33336-0100G	LOTE DE 2 PELDAÑOS + TORNILLOS + 1 EMBELLECEDOR PARA **126674**	49,72 €
10	09918RG13	KIT PARA **ET1200/1300, ES1100/1150**	8,77 €
11	09918RG16	FIJACION PARA **ES1100, ES1150**	1,19 €
12	09062RG11	SOPORTE LATERAL PELDAÑO (10 unidades) **ET1200/1300, AR109, ES1100/1150**	7,54 €
13	09918RG15	TAPÓN NEGRO PARA PELDAÑO BASE PARA **ES1100, ES1150**	1,19 €
14	09918RG14	PINZAS DE SECURIDAD (incl. 4 Unidades) PARA **ES1100, ES1150**	12,73 €
15	00046R0100	KIT 2 BASES BLANCAS PARA **AR11680**	14,18 €
16	32054RC01	KIT TORNILLOS PARA **AR11680**	14,21 €
17	00032R0002	PLATAFORMA PARA **AR11680**	29,97 €
18	00044	EMBELLECEDOR ESCALERA INOX (2 UDS)	7,52 €
19	00045	VENTOSA ARTICULADA Ø43 ESCALERA INOX (1 UNIDAD)	8,75 €

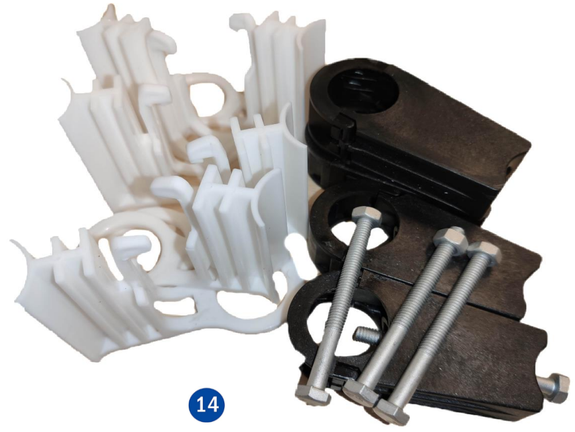
14

9

1

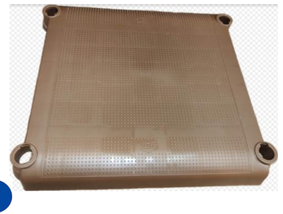
2

3

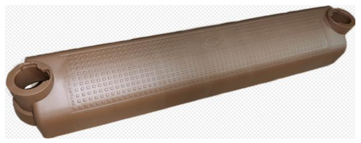
4

5

6

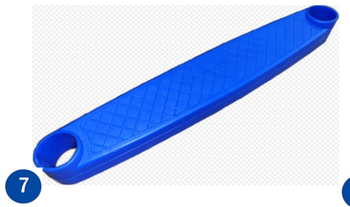
7

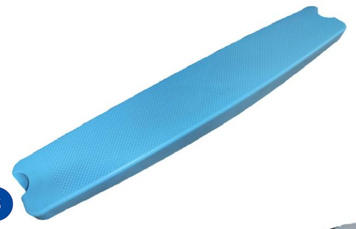
8

10

19

11

12

13

15

16

17

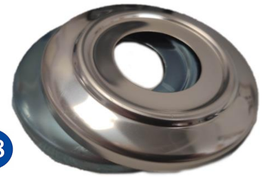
18

EPE30

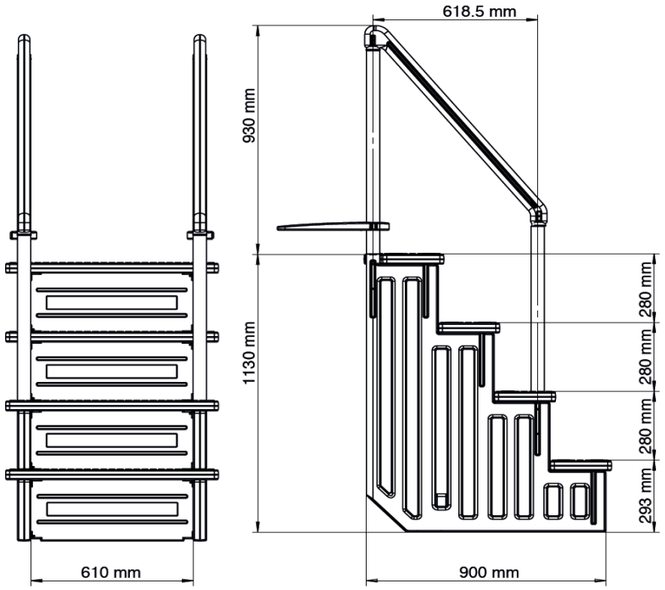

Nº	REFERENCIA	DESCRIPCIÓN	UNIDAD	PRECIO €
1	647150101001	PANEL LATERAL	2	131,70 €
2	647150102001	PELDAÑO DE ARRIBA	1	72,34 €
3	647150104001	ENTRE-PELDAÑO	4	10,05 €
4	647150118001	PELDAÑO DE ABAJO	1	72,54 €
5	647150105001	SOPORTE PARA PESOS	1	17,29 €
6	88501011	TAPÓN	16	3,28 €
7	647150115001	BARRA CORTA	2	16,17 €
8	647150114001	BARRA LARGA	2	21,65 €
9	647150103001	PELDAÑO BASE CON APERTURA	2	72,34 €
10	647150117001	SOPORTE PLAYA PISCINA	2	6,83 €
11	647150116001	RAMPA	2	13,58 €
12	65862067000	BOLSA RORNILLERIA 4 (5.5*30) + 16 (5.5*20)	1	11,24 €
13	647150171000	PESO (2 UNIDADES)	1	41,62 €

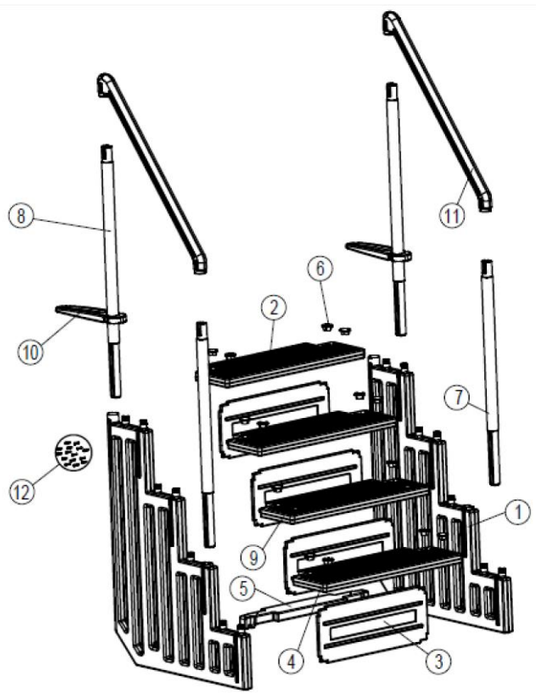

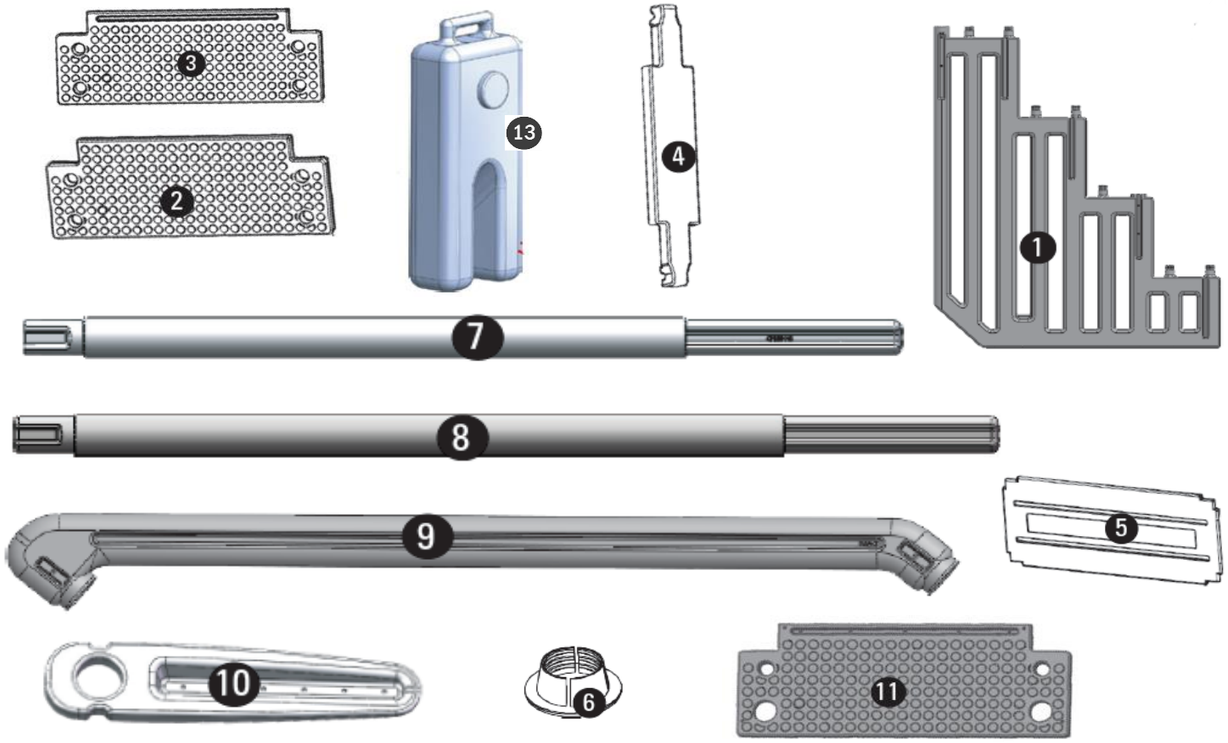

ES1213 - ET1213

ES1213

ET1213

Nº	Referencia	Descripción	UNIDAD		Precio €
			ES1213	ET1213	
1	ESET1	TORNILLERIA (12 + 13)	1	1	10,85 €
2	ESET2	KIT ESCALERA SEGURIDAD	1		4,44 €
3	ESET3	PLATAFORMA (ESETPLAT)	1	1	19,45 €
4	ESET4	PELDAÑO (ESETPELD)	6	6	7,47 €
5	ESET5	BASE (ESETBASE)	1	1	6,22 €

1

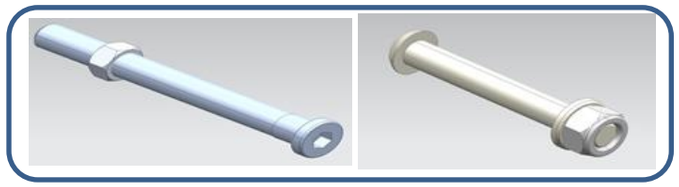

2

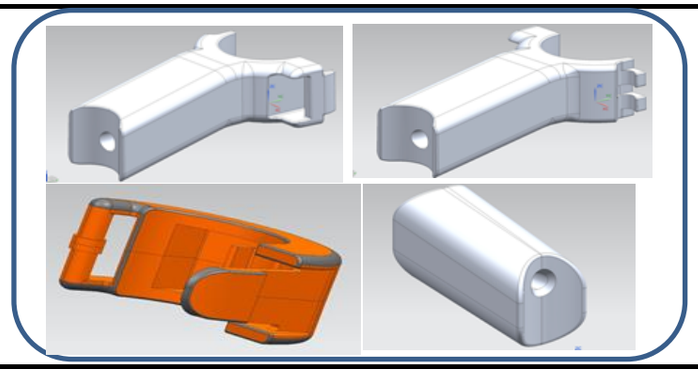

3

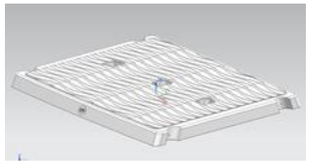

4

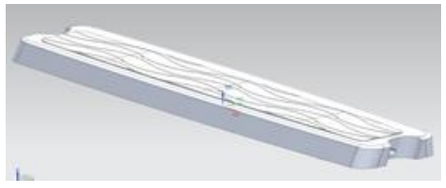

5

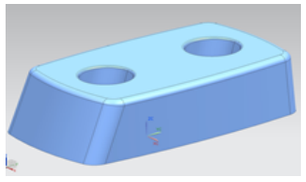

Nº	REFERENCIA	DESCRIPCIÓN	PRECIO €
1	SB001	CABEZAL DE DUCHA (DSALC32W)	15,11 €
2	SA001	CABEZAL DE LA DUCHA (DSALR32W-AR1130)	15,11 €
3	SP001	CABEZAL DE LA DUCHAA (PVC MODELS)	9,29 €
4	SB003	GRIFO (DSALC32W)	11,49 €
5	SA003	GRIFO (DSALR32W / AR1130 / PVC MODELS)	9,43 €
6	SA004	JET (AR1130)	7,42 €
7	SA006	MANILLAR JET (AR1130)	9,43 €
8	SA005	GRIFO LAVAPIE (AR1130-DSALC32W-DSALR32W)	49,68 €
9	SP005	TAPA ARRIBA DUCHA (AR1130)	6,03 €
10	SP006	TAPA ARRIBA DUCHA (DSALR32W)	8,98 €
11	SA007	SPRAY POMO (AR1130)	8,01 €
12	SLT0017	NUCLEO DE LA VALVULA (AR1130-DSALC32W-DSALR32W)	9,98 €
13	SA010	SOPORTE ALCACHOFA (INOX)	12,60 €
14	SP007	TAPA ARRIBA DUCHA (DSALC32W)	8,98 €
15	SP0008	BRAZO CURBADO PARA CABEZAL DE LA DUCHA (PVC)	12,37 €

DSPS35			
18	DSPS1	TUBERIA DE EXTENSION	11,01 €
19	DSPS2	CABEZAL DE LA DUCHA	16,81 €
20	DSPS3	ASA DE METAL	9,20 €
21	DSPS4	GRIFO LAVAPIE	17,55 €
22	DSPS5	CONECTOR DE ENTRADA	5,87 €
23	DSPS6	VALVULA DE DRENAJE	4,57 €

1

6

11

2

7

12

3

8

13

18

20

22

4

9

14

19

21

23

5

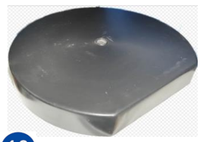
10

15

SSR25

Nº	REFERENCIA	DESCRIPCION	PRECIO €
1	RAD7000	CABEZA DE DUCHA RONDA DE ABS 94MM + SELLOS	30,41 €
2	RAD8004	LAVAPIES DE LATON + SELLOS	33,48 €
3	RAD8032	GRUPO MEZCLADOR DE ACERO Y POLIETILENO	48,81 €
4	RAD1012	CURVA GIRATORIA DE CALZAMIENTO + TUERCAS	12,02 €
5	RAD8009	ENCHUFE CON AGUJERO DE CORTE + JUNTA	15,08 €

1

2

4

5

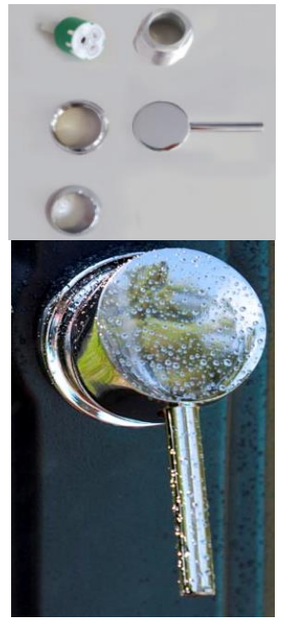

3

SSAL18

Nº	REFERENCE	DESCRIPTION	PRIX DE VENTE TTC
6	RAD7012	CABEZA DE DUCHA QUADRADA 150 X150 + SELLOS	41,14 €
7	RAD2600	BASE DE ALUMINIUM+ TORNILLOS + JUNTA	79,47 €
8	RAD2610	TAPA DE ALUMINIUM + TORNILLOS + JUNTA	79,47 €
9	RAD1010	CURVA GIRATORIA DE CALZAMIENTO + TUERCAS	48,81 €
10	RAD8030	GROUPE MITIGEUR	110,13 €
11	RAD8010	BRANCHEMENT D'EAU HEXAGONAL + JOINT	18,15 €
12	YAD7502	BRAZO CURVADO	18,15 €

6

10

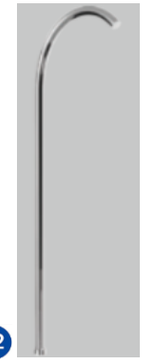

12

11

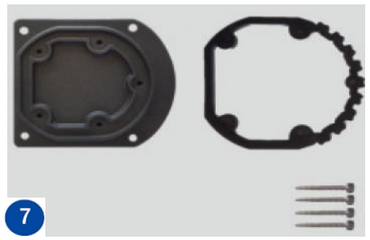

7

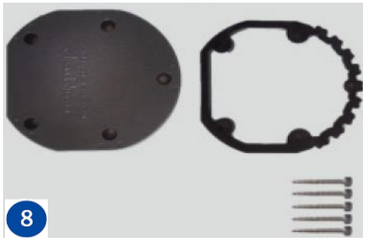

8

9

DIVERSOS

CLIP40135	Clip para enrollador de cubierta (unidad)	2,36 €

TIRACLIP40135	Tira para enrollador de cubierta (unidad)	2,36 €

PROTFUNDA	Protector liner (unidad)	0,40 €

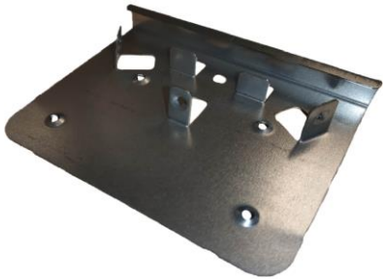

PEREDONDA	PU	7,91 €

Tarifa Repuestos Piscinas

Referencia	Descripción artículo	Común a referencias	Contiene	Precio €
KIT145ROSP	KIT TORNILLO ROSCACHAPA	CHAPAS REFORZADAS	T	7,37 €
KIT10ROS22P	KIT TORNILLO ROSCACHAPA 22	CHAPAS REFORZADAS	T1	3,94 €
KIT36PTORALP	KIT TORNILLO METRICA 6*12	CHAPAS REFORZADAS OVALADAS	T2	6,95 €
KIT12TRL106P	KIT TORNILLO METRICA 6*106	CHAPAS REFORZADAS OVALADAS	**T3**	7,60 €
KITTA36P	36 ARANDELAS + 36 TUERCAS CIEGAS PARA TORN. 106	DREAM POOL 120CM ALTURA		5,10 €
KITTTC32P	KIT CIERRE CHAPA PISCINA + TPVC	CHAPAS REFORZADAS	TC	8,51 €
KITTAPON24P	KIT TAPON TORNILLO ROSCACHAPA	CHAPAS REFORZADAS	TPS	4,20 €
PIP1801P	EMBELLECEDOR GOMA PARA PLAYA 180MM	CHAPAS REFORZADAS		8,81 €
PIP1801RP	EMBELLECEDOR RECTO GOMA PARA PLAYA 180MM	CHAPAS REFORZADAS		7,65 €

Referencia	PISCINAS MADERA - NATURE POOL			Precio €
PEMDAP	PIEZA CARRIL DCHO P.OVALADA MAD. E=1,5mm			9,65 €
PEMIZ	PIEZA CARRIL IZDO P.OVALADA MAD. E=1,5mm			9,65 €

Dream Pool LANZAROTE & TENERIFE - altura 1,20 / 0,90 / 0,65 m

Referencia	Descripción	KITWPR452E / KITWPR450E	KITWPR352E/ KITWPR350E	KITWPR302	WPR300 SETWPR30 (3,00x0,65m)	Precio/ Unidad €
PGT460	PERFIL PVC	PARA PISCINAS DE 460*120 DE ALTO SIN POSTES VERTICALES				7,01 €
PGT350	PERFIL PVC	PARA PISCINAS DE 350*120 DE ALTO SIN POSTES VERTICALES				7,01 €
PA460	PERFIL PVC	28				4,90 €
PA350	PERFIL PVC		22			4,90 €
PA300	PERFIL PVC			18	9	4,91 €
BM70PGT	ADAPT. INTERNO					12,54 €
BM66PA	66 MACARRONES	1	1	1	1	10,93 €
KITTTC32P	KIT CIERRE CHAPA	1	1	1	1	8,51 €

PERFILES EXTRUSIÓN		
Referencia	Descripción	Precio/unid. €
PPR350	1/2 JUEGO PERFILES EXTRUSIÓN 11 unid. D=3500 PARA ALTURA 90	24,23 €
PPR352	1/2 JUEGO PERFILES EXTRUSIÓN 10 unid. D=3500 PARA ALTURA 120	47,56 €
PPR400	1/2 JUEGO PERFILES EXTRUSIÓN 13 unid. D=4000 PARA ALTURA 90	26,63 €
PPR450	1/2 JUEGO PERFILES EXTRUSIÓN 14 unid. D=4500 PARA ALTURA 90	29,05 €
PPR452	1/2 JUEGO PERFILES EXTRUSIÓN 12 unid. D=4600 PARA ALTURA 120	66,47 €
PPR552	1/2 JUEGO PERFILES EXTRUSIÓN 15 unid. D=5500 PARA ALTURA 120	80,15 €
PPR652	1/2 JUEGO PERFILES EXTRUSIÓN 17 unid. D=6400 PARA ALTURA 120	94,65 €
PWPR300	1/2 JUEGO PERFILES EXTRUSIÓN 16 unid. D=3000	22,20 €

Nota: las PPR & PWPR van con macarrones

Piscinas ovaladas Blancas- Sistema Omegas- Altura 1,32 m

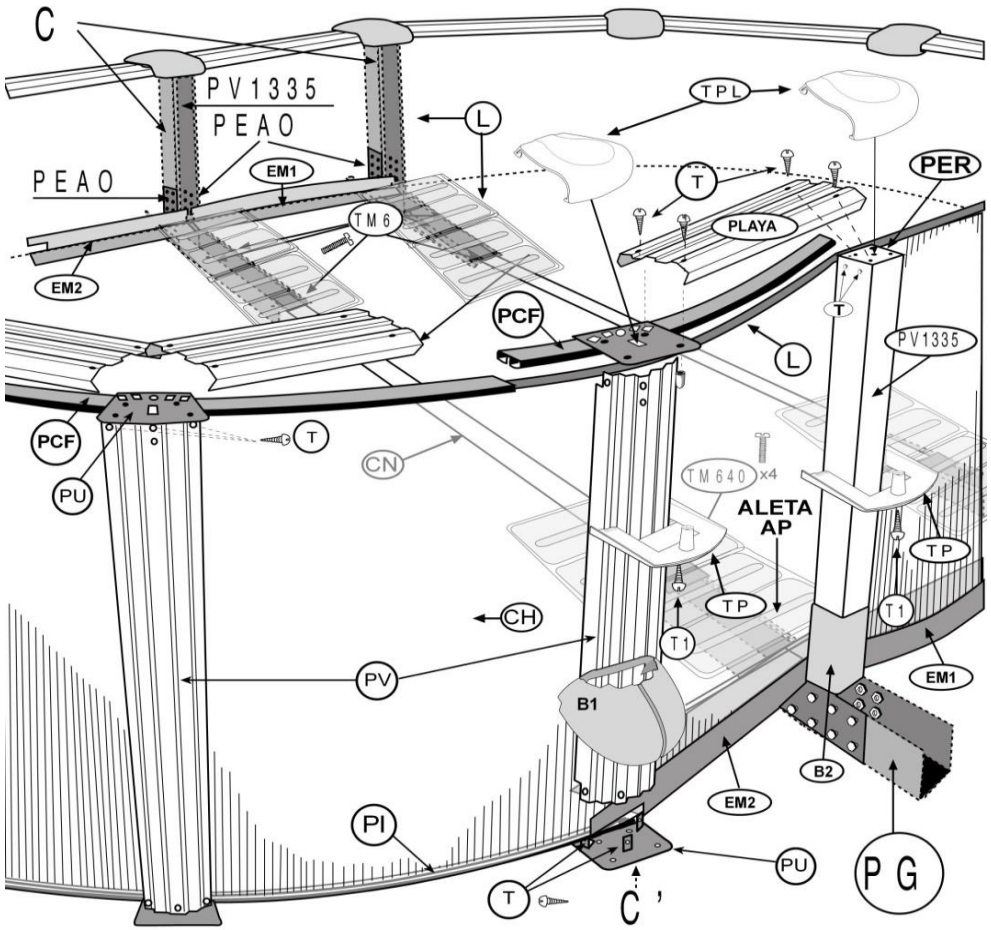

Modelos	
SERIE HAITI	KITPROV10288
	KITPROV9188
	KITPROV8188
	KITPROV7388
	KITPROV6188
	KITPROV5088

Referencia		KITPROV10288	KITPROV9188	KITPROV8188	KITPROV7388	KITPROV6188	KITPROV5088	Precio / Unidad €
TPL	TPL150120P	24	20	18	18	16	16	11,94 €
T	KIT145ROSP	2	2	2	2	2	2	7,37 €
T1	KIT10ROS16P	2	2	2	2	2	2	4,17 €
PLAYA	PLY150040705	1	1	1	1	1	1	31,12 €
	PLY150100820						1	76,42 €
	PLY150021095						1	17,73 €
	PLY150041095			1				35,48 €
	PLY150061095	1	1					53,23 €
	PLY150121095					1		106,48 €
	PLY150141095				1			124,22 €
	PLY150141145	1						128,64 €
	PLY150101330		1	1				99,26 €
PU	PEREDONDA	32	24	24	24	24	24	7,91 €
PU1	PERECTA	8	8	6	6	4	4	3,91 €
PI	PC5501045WP	16						4,84 €
	PC4601160WP		12	12				5,74 €
	PC350955WP				12	12	12	5,21 €
PIPC	PIPCGP	14	10	10	10	10	10	3,47 €
PCF	PCF001440BP	19	17	15	13	12	10	6,57 €
PV	PLV120121295		1	1	1	1	1	106,90 €
	PLV120081295	2						71,25 €
EM2	PEBASEL803	1	1	1	1	1	1	21,46 €
EM1	PBL11252	3	3	2	2	1	1	34,64 €
PEAO	PEAO2P	16	16	12	12	8	8	17,71 €
	PEU100P	16	16	12	12	8	8	12,56 €
	PEU50P	8	8	6	6	4	4	10,96 €
AP	ALETA04P	16	16	12	12	8	8	13,63 €
	KIT12M8P	32	32	24	24	16	16	6,30 €
	KIT8M6P	4	4	4	3	2	2	4,30 €
B1	PIPIP	16	12	12	12	12	12	4,40 €
CN	CINCHA1009	2						32,66 €
	CINCHA919		2					29,08 €
	CINCHA819			1				39,44 €
	CINCHA739				1			33,74 €
	CINCHA619					1		25,21 €
	CINCHA509						1	32,10 €

Piscinas ovaladas Blancas - Postes laterales+oblicuos - Altura 1,32 m

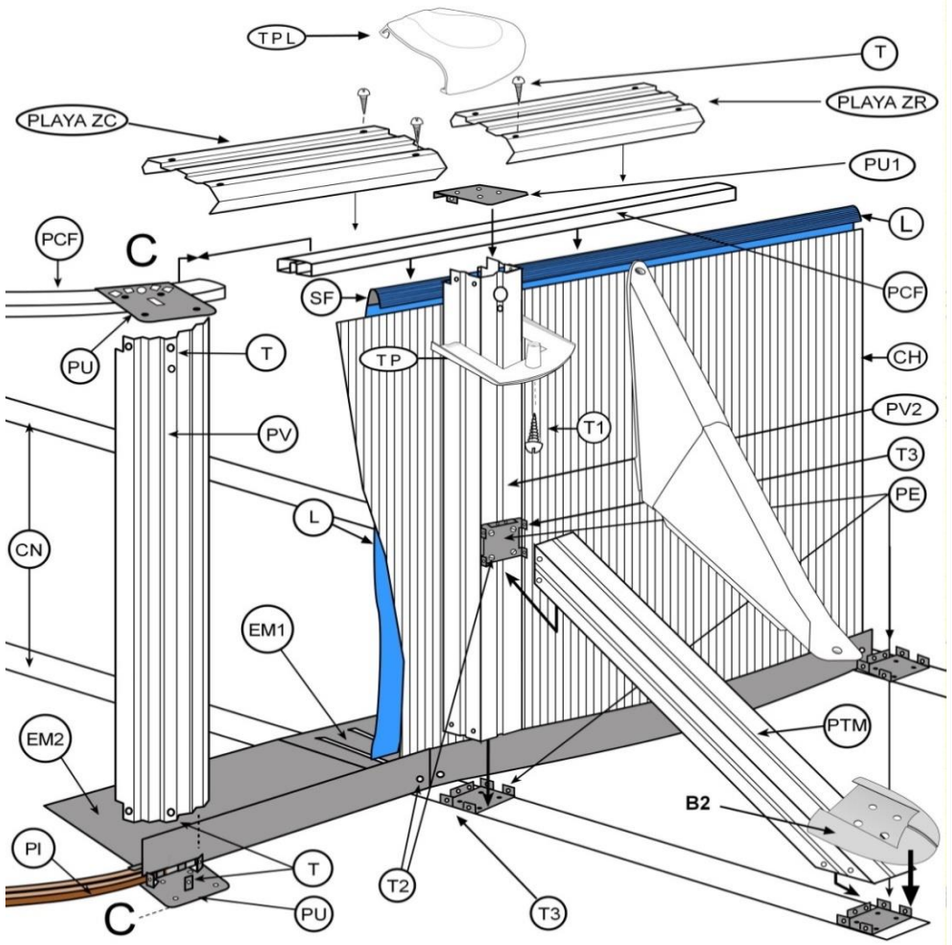

Modelos	
SERIE ATLANTIS	KITPROV1028
	KITPROV918
	KITPROV818
	KITPROV738
	KITPROV618
	KITPROV508
SERIE AZORES	KITPROV5083

Referencia		KITPROV1028	KITPROV918	KITPROV818	KITPROV738	KITPROV618	KITPROV508 KITPROV5083	Precio/ Unidad €
TPL	TPL150120P	24	20	18	18	16	16	11,94 €
T	KIT145ROSP	2	2	2	2	2	2	7,37 €
T1	KIT10ROS16P	3	3	2	2	2	2	4,17 €
T2	KIT36PTORALP	2	2	2	2	2	2	6,95 €
T3	KITTA36P	4	2	4	4	2	2	5,10 €
	KIT12TRL106P	4	4	4	4	2	2	7,60 €
PLAYA	PLY150040705	1	1	1	1	1	1	31,12 €
	PLY150100820						1	76,42 €
	PLY150021095						1	17,73 €
	PLY150041095			1				35,48 €
	PLY150061095	1	1					53,23 €
	PLY150121095					1		106,48 €
	PLY150141095				1			124,22 €
	PLY150141145	1						128,64 €
	PLY150101330		1	1				99,26 €
PU	PEREDONDA	32	24	24	24	24	24	7,91 €
PU1	PERECTA	8	8	6	6	4	4	3,91 €
PCF	PCF001440BP	19	17	15	15	12	10	6,57 €
PI	PC5501045WP	16						4,84 €
	PC4601160WP		12	12				5,74 €
	PC300730WP						12	4,37 €
	PC350955WP				12	12		5,21 €
PIPC	PIPCGP	14	10	10	10	10	10	3,47 €
PV	PLV120121295		1	1	1	1	1	106,90 €
	PLV120081295	2						71,25 €
PV2+PTM	KPOSTE1295	4	4	3	3	2	2	58,77 €
PE	PEAPOSTE	8	8	6	6	4	4	5,18 €
EM2	PEBASEL803	1	1	1	1	1	1	21,46 €
EM1	PBL11252	3	3	2	2	1	1	34,64 €
CN	CINCHA550130	2						58,93 €
	CINCHA915130		2					52,00 €
	CINCHA820130			1				74,34 €
	CINCHA730130				1			68,24 €
	CINCHA30130						1	45,36 €
	CINCHA375130					1		48,56 €
B1	PIPIP	16	12	12	12	12	12	4,40 €
B2	PIOBLICUOP	8	8	6	6	4	4	4,79 €

Piscinas ovaladas Blancas - Altura 120 cm

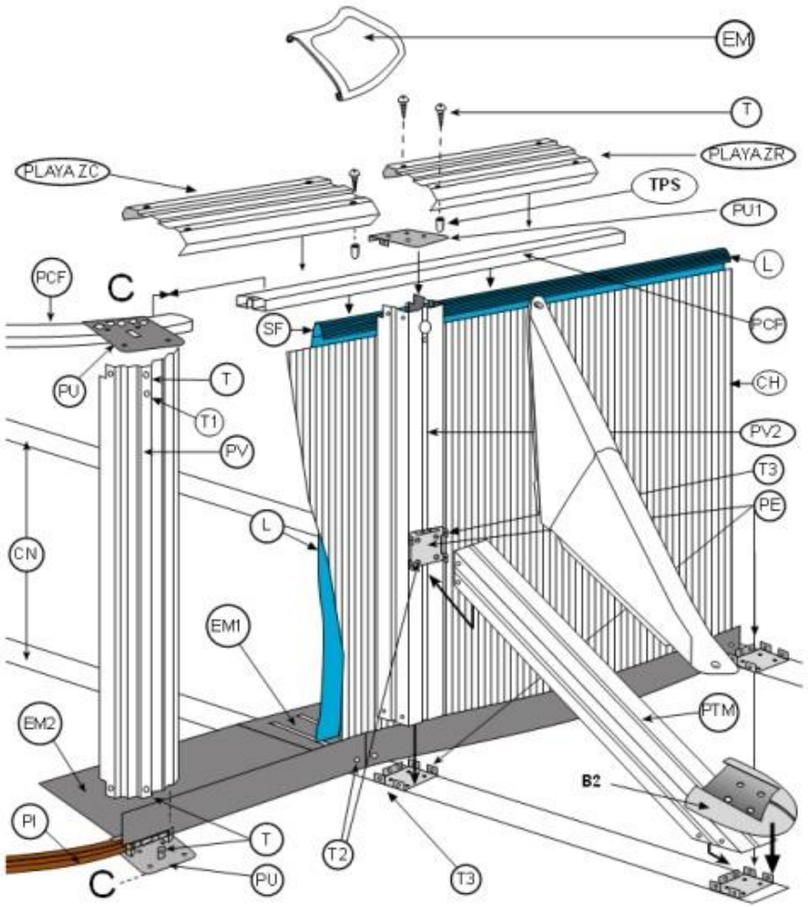

Modelos	
SERIE FIDJI	KIT810ECO
	KIT730ECO
	KIT610ECO
	KIT500ECO
SERIE BORA BORA	KITPROV613
	KITPROV503

Referencia		KIT810ECO	KIT730ECO	KIT610ECO	KIT500ECO	KITPROV613	KITPROV503	Precio/ Unidad €
EM	PIN15P	12	12	10	10	10	10	5,67 €
	PIN15RP	6	6	4	4	4	4	4,50 €
T	KIT145ROSP	2	2	2	2	2	2	7,37 €
T2	KIT36PTORALP	2	2	1	2	1	2	6,95 €
T3	KITTA36P	2	2	1	2	1	2	5,10 €
	KIT12TRL106P	4	4	2	2	2	2	7,60 €
PLAYA	PLY150040705	1	1	1		1		31,12 €
	PLY150040540				1		1	28,93 €
	PLY150021095			1		1		17,73 €
	PLY150041095	1						35,48 €
	PLY150101095				1		1	88,72 €
	PLY150101330	1						99,26 €
	PLY150141095		1					124,22 €
	PLY150081365			1		1		77,14 €
PU	PEREDONDA	24	24	20	20	20	20	7,91 €
PU1	PERECTA	6	6	4	4	4	4	3,91 €
PCF	PCF001440BP	15	13	12	10	12	10	6,57 €
PI	PC4601160WP	12						5,74 €
	PC350955WP		12	12		12		5,21 €
	PC300940WP				10		10	4,81 €
PIPC	PIPCGP	10	10	10	10	10	10	3,47 €
PV	PLV120101195			1	1	1	1	81,47 €
	PLV120121195	1	1					97,77 €
PV2+PTM	KITPOSTE02	3	3	2	2	2	2	55,42 €
PE	PEAPOSTE	6	6	4	4	4	4	5,18 €
EM1	PBL11252	2	2	1	1	1	1	34,64 €
EM2	PEBASEL630				1		1	21,46 €
	PEBASEL803	1	1	1		1		21,46 €
CN	CINCHA820	1						73,54 €
	CINCHA730		1					67,94 €
	CINCHA375			1		1		46,90 €
	CINCHA300				1		1	43,35 €
TPS	KITTAPON24P	3	3	3	3	3	3	4,20 €

Piscinas en forma de Ocho - Omega - Altura 120 cm

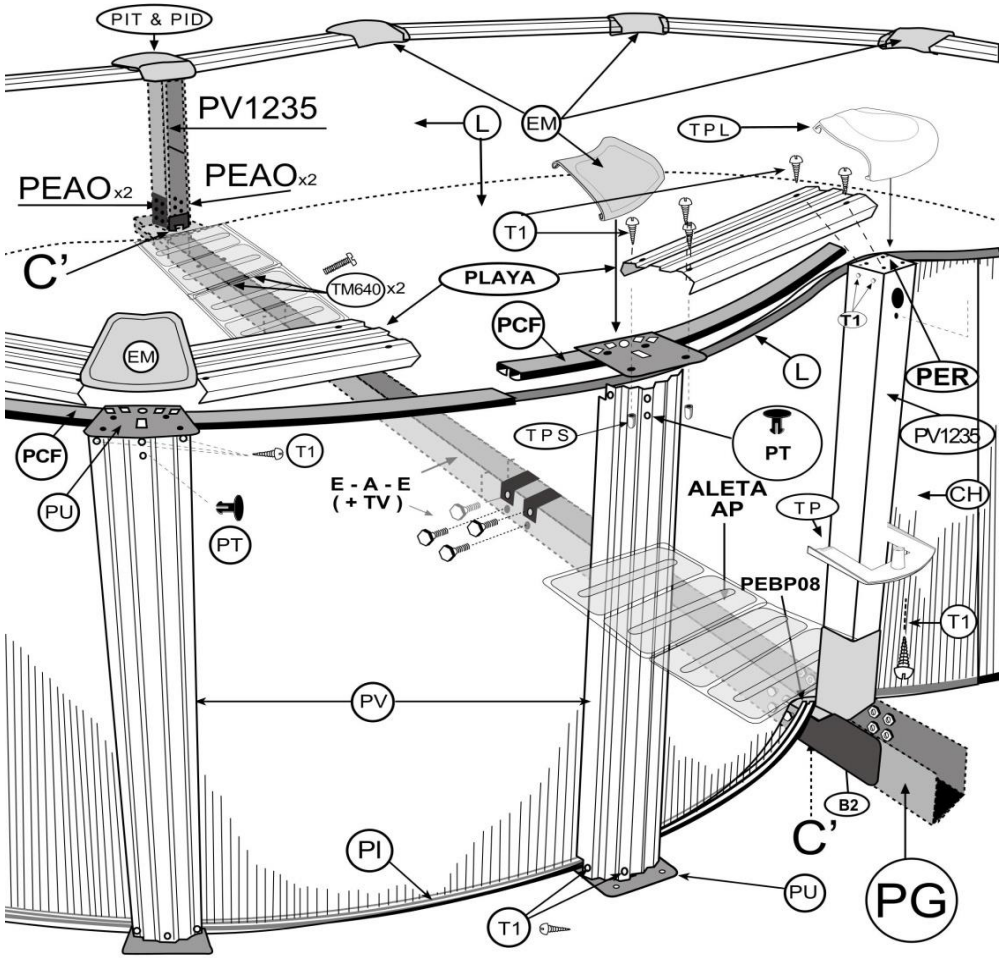

Modelos	
SERIE VARADERO	
KITPROV7070	
KITPROV6270	
KITPROV4870	

Referencia		KITPROV7070	KITPROV6270	KITPROV4870	Precio/ Unidad €
EM	PIN15P	18	16	12	5,67 €
PV	PLV120081195		2		65,17 €
	PLV120121195			1	97,77 €
	PLV120091195	2			73,32 €
PU	PEREDONDA	36	32	24	7,91 €
PIPC	PIPCGP	16	14	10	3,47 €
PI	PC4501020WP	18			5,34 €
	PC3501030WP		16		5,34 €
	PC3001055WP			12	5,34 €
PCF	PCF001440BP	14	12	10	6,57 €
PEAO	PEAO2P	8	8	8	17,71 €
PBP08	PEBP08100P	2	2	2	19,87 €
	PEU100P	4	4	4	12,56 €
	PEU50P	8	8	8	10,96 €
AP	ALETA04P	4	4	4	13,63 €
PLAYA	PLY150090910		2		72,05 €
	PLY150140910			1	112,09 €
	PLY150100910	2			80,07 €
PER	PERECTA	2	2	2	3,91 €
T	KIT145ROSP	2	2	2	7,37 €
TM8	KIT12M8P	11	11	11	6,30 €
TM6	KIT8M6P	1	1	1	4,30 €

Piscinas Redondas Blancas - Altura 132 cm

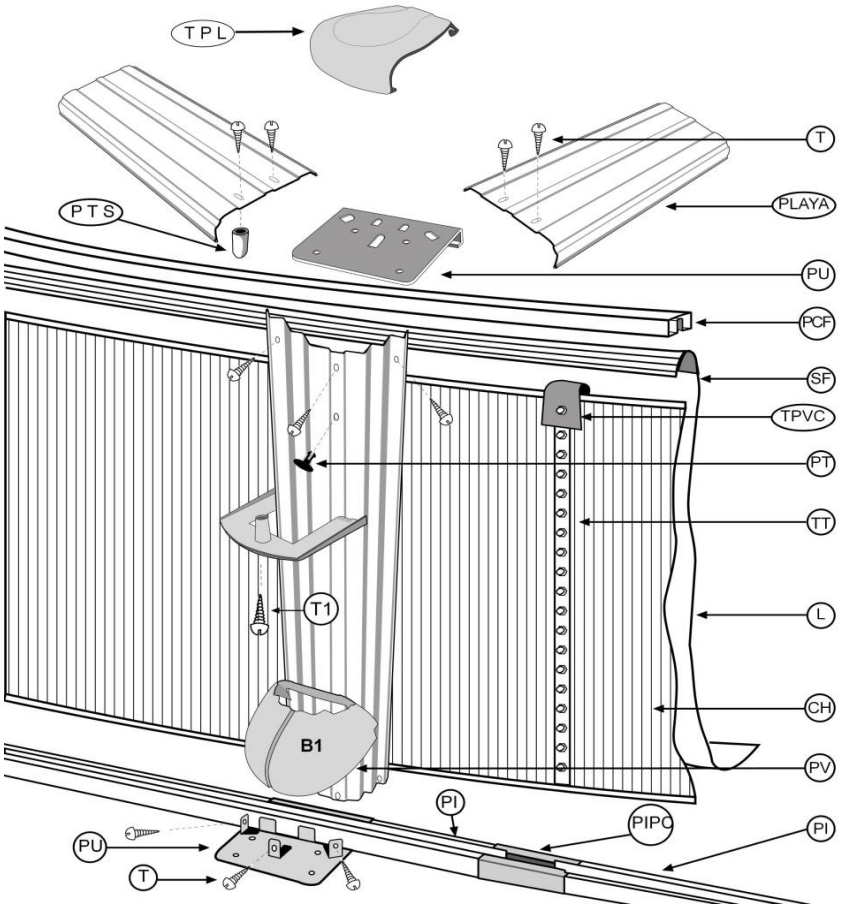

Modelos

SERIE ATLANTIS
KITPR558
KITPR458
KITPR358
SERIE AZORES
KITPR4583
KITPR3583

Referencia		KITPR558	KITPR458	KITPR4583	KITPR358	KITPR3583	Precio/ Unidad €
TPL	TPL150120P	12	10		8		11,94 €
EM	PIN15P			10		8	5,67 €
T	KIT145ROSP	1	1	1	1	1	7,37 €
PLAYA	PLY150081330				1	1	79,41 €
	PLY150101400		1	1			100,54 €
	PLY150121400	1					120,66 €
PI	PC5501420WP	12					6,15 €
	PC4601420WP		10	10			6,15 €
	PC3501360WP				8	8	5,74 €
PV	PLV120081295				1	1	71,25 €
	PLV120101295		1	1			89,07 €
	PLV120121295	1					106,90 €
PU	PEREDONDA	24	20	20	16	16	7,91 €
PIPC	PIPCGP	12	10	10	8	8	3,47 €
T1	KIT10ROS16P	2	1		1		4,17 €
PCF	PCF001440BP	12	10	10	8	8	6,57 €
B1	PIPIP	12	10		8		4,40 €

Piscinas Redondas Blancas - Altura 120 cm

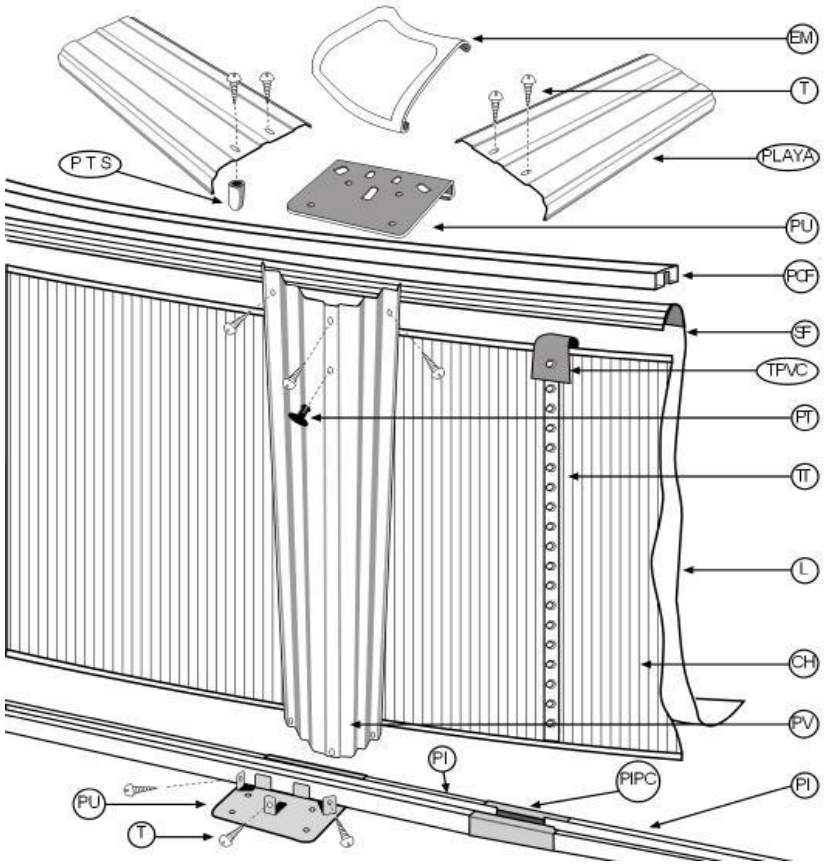

Modelos	
SERIE FIDJI	
KIT550ECO	
KIT460ECO	**SERIE BORA BORA**
KIT350ECO	KITPR303
KIT300ECO	KITPR353
KIT240ECO	KITPR453

Referencia		KIT550ECO	KIT460ECO	KIT350ECO	KIT300ECO	KIT240ECO	Precio/ Unidad €
EM	PIN15P	12	10	8	8	8	5,67 €
T	KIT145ROSP	1	1	1	1	1	7,37 €
PLAYA	PLY150121400	1					120,66 €
	PLY150101400		1				100,54 €
	PLY150081330			1			79,41 €
	PLY150081145				1		73,50 €
	PLY150080910					1	64,04 €
PI	PC5501420WP	12					6,15 €
	PC4601420WP		10				6,15 €
	PC3001165WP				8		5,74 €
	PC3501360WP			8			5,74 €
	PC240930WP					8	5,18 €
PV	PLV120081195			1	1	1	65,17 €
	PLV120101195		1				81,47 €
	PLV120121195	1					97,77 €
PU	PEREDONDA	24	20	16	16	16	7,91 €
PIPC	PIPCGP	12	10	8	8	8	3,47 €
TPS	KITTAPON24P	3	2	2	2	2	4,20 €
PCF	PCF001440BP	12	10	8	7	6	6,57 €

SERIE CIES (PISCINAS H:120, REDONDAS/BLANCAS)

Referencia		KITPR453	KITPR353	KITPR303	Precio/ Unidad €
EM1	PIN15P	10	8	8	5,67 €
T	KIT145ROSP	1	1	1	7,37 €
PLAYA	PLY150101400	1			100,54 €
	PLY150081330		1		79,41 €
	PLY150081145			1	73,50 €
PI	PC4601420WP	10			6,15 €
	PC3501360WP		8		5,74 €
	PC3001165WP			8	5,74 €
PV	PLV120081195		1	1	65,17 €
	PLV120101195	1			81,47 €
PU	PEREDONDA	20	16	16	7,91 €
PIPC	PIPCGP	10	8	8	3,47 €
PCF	PCF001440BP	10	8	7	6,57 €
TPS	KITTAPON24P	2	2	2	4,20 €

Piscinas Ovaladas Piedra - Sistema Omegas - Altura 132 cm

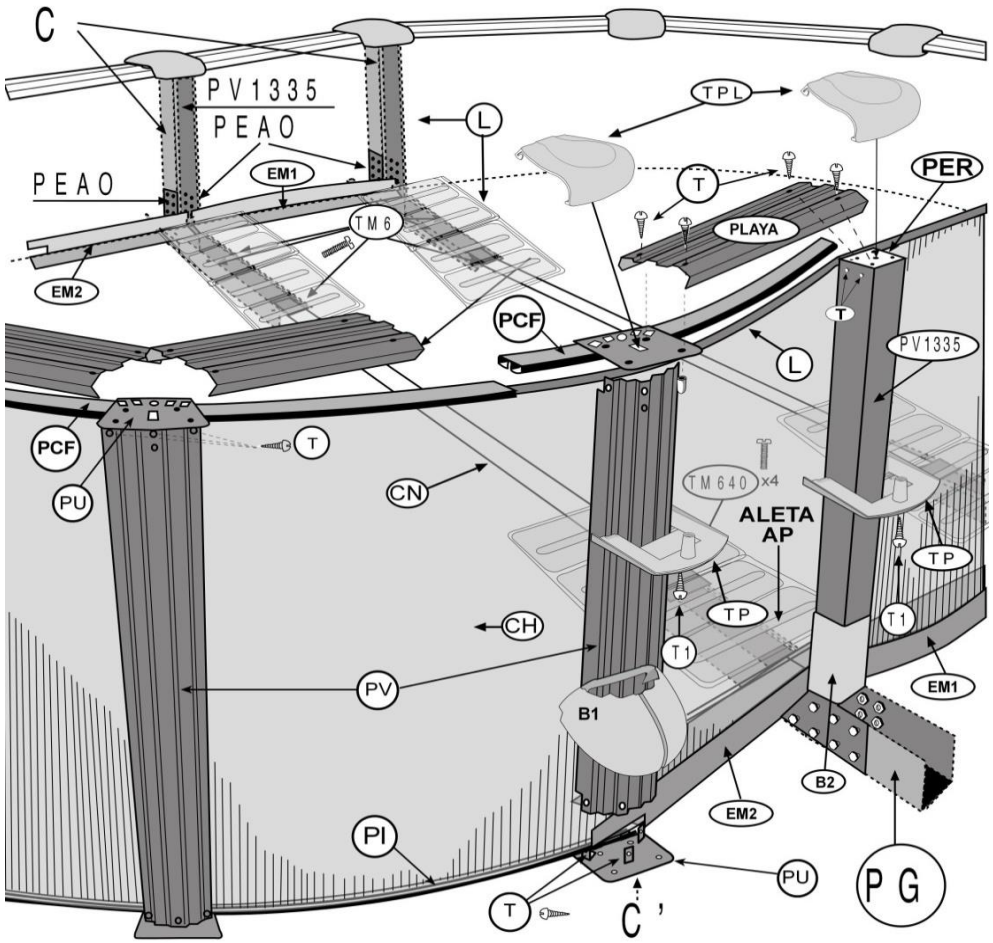

Modelos	
SERIE MYKONOS / SANTORINI	KITPROV9188P
	KITPROV7388P / PO
	KITPROV6188P / PO

Referencia		KITPROV9188P	KITPROV7388P / PO	KITPRO6188P / PO	Precio/ Unidad €
TPL	TPL150120GP	20	18	16	12,04 €
T	KIT145ROSP	2	2	2	7,37 €
T1	KIT10ROS16P	2	2	2	4,17 €
PLAYAS	PLYG15101330	1			111,31 €
	PLYG15061095	1			59,26 €
	PLYG15121095			1	118,55 €
	PLYG15141095		1		138,31 €
	PLYG15040705	1	1	1	34,36 €
PU	PEREDONDA	24	24	24	7,91 €
PU1	PERECTA	8	6	4	3,91 €
PCF	PCF001440BP	17	13	12	6,57 €
PI	PC4601160WP	12			5,74 €
	PC350955WP		12	12	5,21 €
PIPC	PIPCGP	10	10	10	3,47 €
PV	PLVG12121295	1	1	1	119,11 €
EM2	PEBASEL803	1	1	1	21,46 €
EM1	PBL11252	3	2	1	34,64 €
PEAO	PEAO2P	16	12	8	17,71 €
	PEU100P	16	12	8	12,56 €
	PEU50P	8	6	4	10,96 €
AP	ALETA04P	16	12	8	13,63 €
	KIT12M8P	32	24	16	6,30 €
	KIT8M6P	4	3	2	4,30 €
B1	PIPIGP	12	12	12	4,40 €
B2	PIOGP	8	6	4	7,02 €
CN	CINCHA919	2			29,08 €
	CINCHA739		1		33,74 €
	CINCHA619			1	25,21 €

Piscinas Ovaladas Piedra - Postes laterales+oblicuos Altura 132 cm

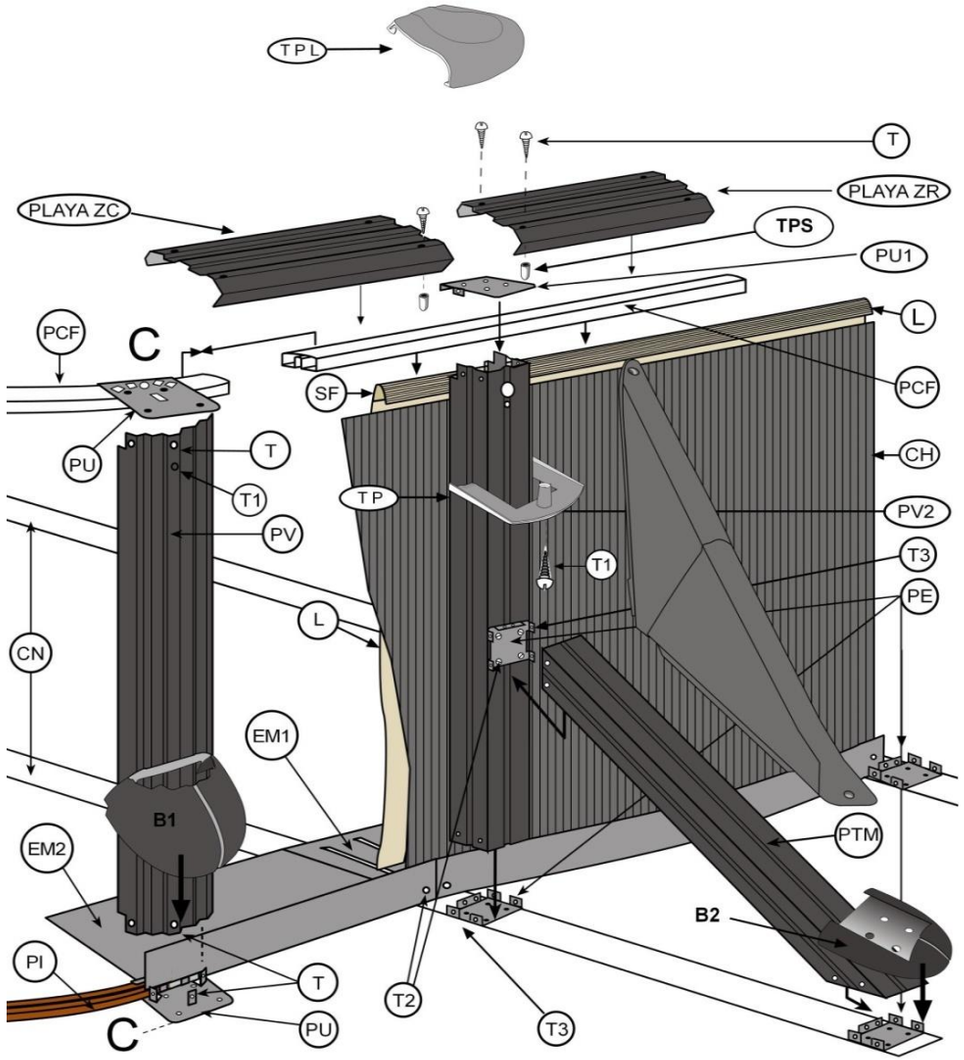

Modelos	
SERIE SKYATHOS / CÓRCEGA	KITPROV918P
	KITPROV818P
	KITPROV738P / PO
	KITPROV618P / PO
	KITPROV508P / PO

Referencia		KITPROV918P	KITPROV818P	KITPROV738P / PO	KITPRO618P / PO	KITPROV508P / PO	Precio/ Unidad €
TPL	TPL150120GP	20	18	18	16	16	12,04 €
T	KIT145ROSP	2	2	2	2	2	7,37 €
T1	KIT10ROS16P	3	2	2	2	2	4,17 €
T2	KIT36PTORALP	2	2	2	2	2	6,95 €
T3	KITTA36P	4	4	4	2	2	5,10 €
	KIT12TRL106P	4	4	4	2	2	7,60 €
PLAYA	PLYG15101330	1	1				111,31 €
	PLYG15100820					1	81,47 €
	PLYG15021095					1	19,74 €
	PLYG15041095		1				39,51 €
	PLYG15061095	1					59,26 €
	PLYG15121095				1		118,55 €
	PLYG15141095			1			138,31 €
	PLYG15040705	1	1	1	1	1	34,36 €
PU	PEREDONDA	24	24	24	24	24	7,91 €
PU1	PERECTA	8	6	6	4	4	3,91 €
PCF	PCF001440BP	17	15	15	12	10	6,57 €
PI	PC4601160WP	12	12				5,74 €
	PC300730WP					12	4,37 €
	PC350955WP			12	12		5,21 €
PIPC	PIPCGP	10	10	10	10	10	3,47 €
PV	PLVG12121295	1	1	1	1	1	119,11 €
PV2+PTM	KPOSTE1295G	4	3	3	2	2	68,41 €
PE	PEAPOSTE	8	6	6	4	4	5,18 €
EM1	PBL11252	3	2	2	1	1	34,64 €
EM2	PEBASEL803	1	1	1	1	1	21,46 €
B2	PIOBLICUOGP	8	6	6	4	4	4,79 €
B1	PIPIGP	12	12	12	12	12	4,40 €
CN	CINCHA915130	2					52,00 €
	CINCHA820130		1				74,34 €
	CINCHA730130			1			68,24 €
	CINCHA30130					1	45,36 €
	CINCHA375130				1		48,56 €

Piscina ovalada piedra - Postes laterales + oblicuos - Altura 1,20 m

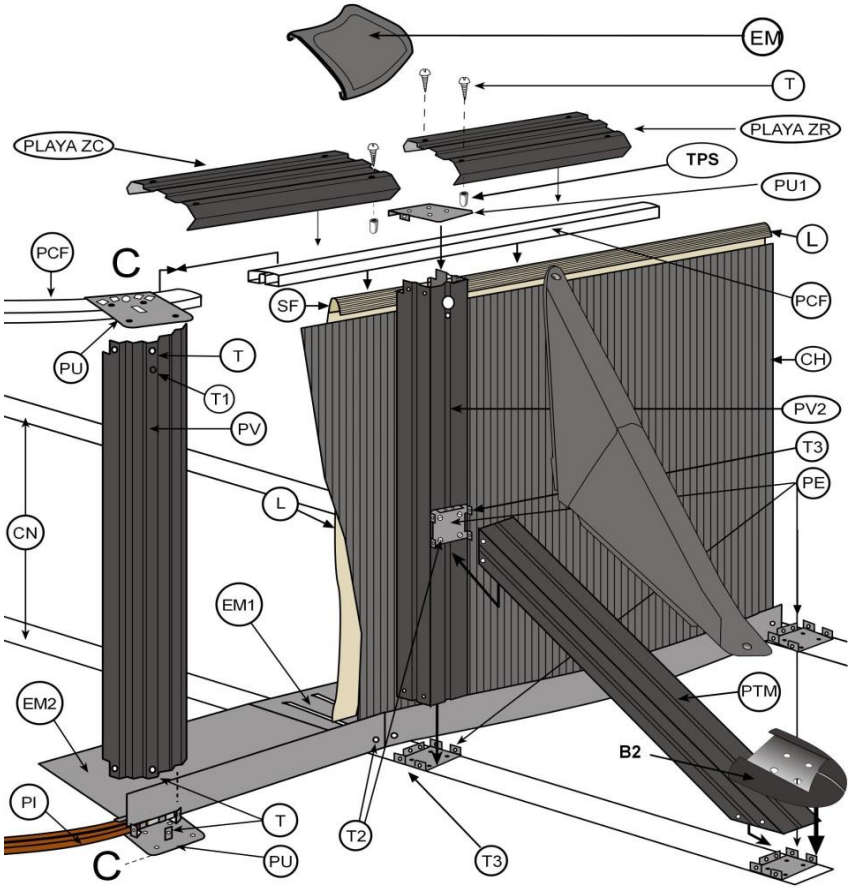

Modelos			
SERIE IRAKLION / CERDEÑA	KIT730P / PO	KIT610P / PO	KIT500P / PO

Referencia		KIT730P / PO	KIT610P / PO	KIT500P / PO	Precio/ Unidad €
EM	PIN15GP	12	10	10	4,44 €
	PIN15RGP	6	4	4	4,39 €
T	KIT145ROSP	2	2	2	7,37 €
T2	KIT36PTORALP	2	2	2	6,95 €
T3	KIT12TRL106P	4	2	2	7,60 €
	KITTA36P	2	2	2	5,10 €
PLAYA	PLYG15040705	1	1		34,36 €
	PLYG15021095		1		19,74 €
	PLYG15101095			1	98,79 €
	PLYG15141095	1			138,31 €
	PLYG15081365		1		90,73 €
	PLYG15040540			1	33,41 €
PU	PEREDONDA	24	20	20	7,91 €
PU1	PERECTA	6	4	4	3,91 €
PCF	PCF001440BP	13	12	10	6,57 €
PI	PC350955WP	12	12		5,21 €
	PC300940WP			10	4,81 €
PIPC	PIPCGP	10	10	10	3,47 €
PV	PLVG12101195		1	1	94,46 €
	PLVG12121195	1			113,36 €
PV2+PTM	KITPOSTE02G	3	2	2	63,98 €
PE	PEAPOSTE	6	4	4	5,18 €
EM1	PBL11252	2	1	1	34,64 €
EM2	PEBASEL630			1	21,46 €
	PEBASEL803	1	1		21,46 €
CN	CINCHA730	1			67,94 €
	CINCHA375		1		46,90 €
	CINCHA300			1	43,35 €
B2	PIOBLICUOGP	6	4	4	4,79 €
TPS	KITTAPON24P	3	3	3	4,20 €

Piscinas Redondas Piedra - Altura 132 cm

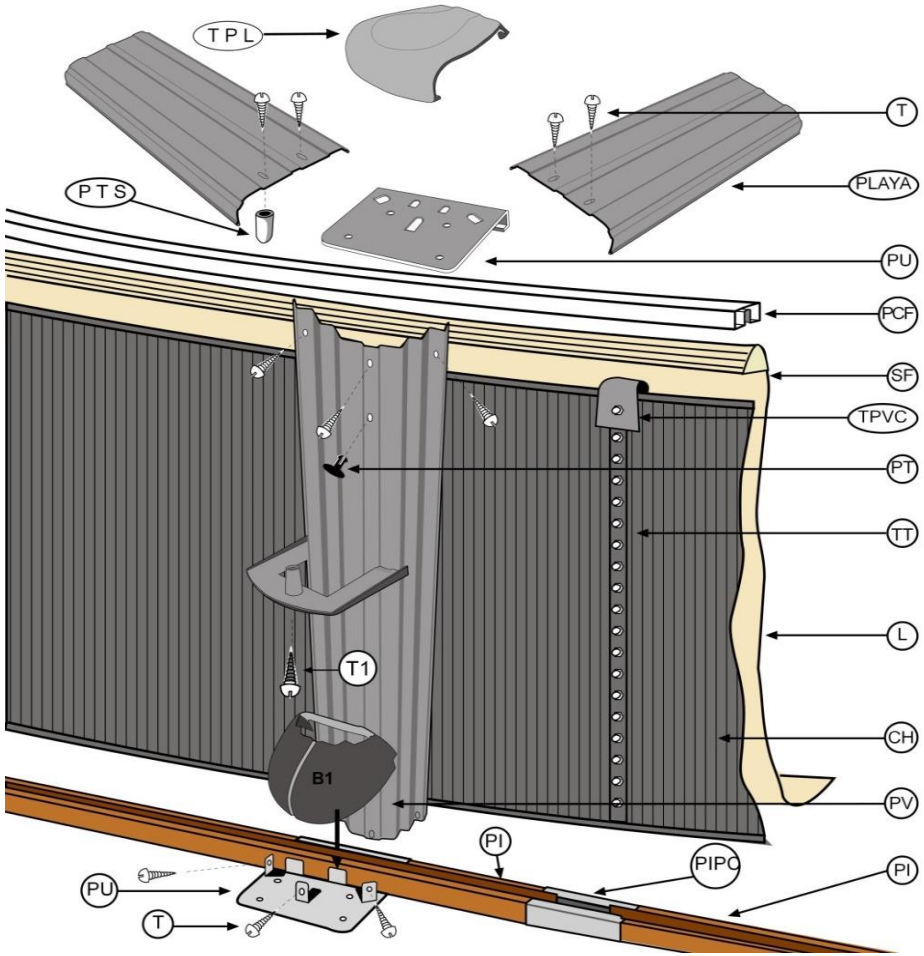

Modelos	
SERIE SKYATHOS / CÓRCEGA	KITPR558P / PO
	KITPR458P / PO
	KITPR358P / PO

Referencia		KITPR558P / PO	KITPR458P / PO	KITPR358P / PO	Precio/ Unidad €
TPL	TPL150120GP	12	10	8	12,04 €
T	KIT145ROSP	1	1	1	7,37 €
T1	KIT10ROS16P	2	1	1	4,17 €
PLAYA	PLYG15081330			1	89,05 €
	PLYG15101400		1		112,83 €
	PLYG15121400	1			135,41 €
PI	PC3501360WP			8	5,74 €
	PC5501420WP	12			6,15 €
	PC4601420WP		10		6,15 €
PIPC	PIPCGP	12	10	8	3,47 €
PV	PLVG12081295			1	79,41 €
	PLVG12101295		1		99,26 €
	PLVG12121295	1			119,11 €
PU	PEREDONDA	24	20	16	7,91 €
PCF	PCF001440BP	12	10	8	6,57 €
B1	PIPIGP	12	10	8	4,40 €

Piscina redonda piedra - altura 1,20 m

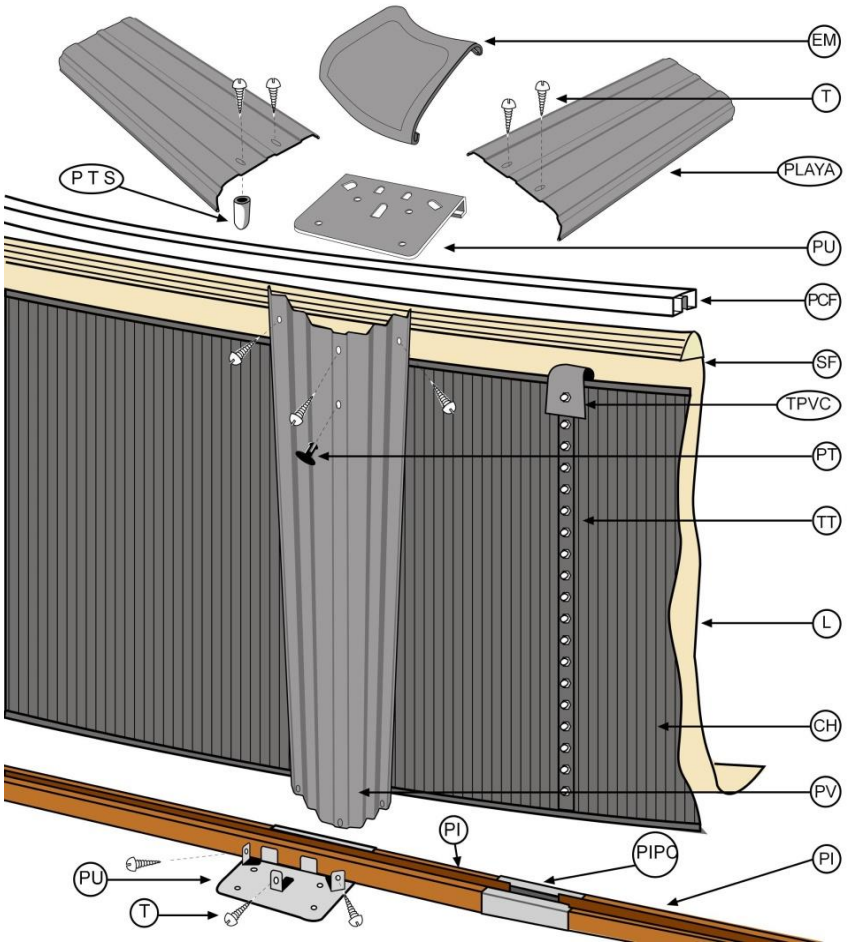

Modelos			
SERIE IRAKLION	KIT460P	KIT350P	KIT240P

Referencia		KIT460P	KIT350P	KIT240P	Precio/ Unidad €
PU	PEREDONDA	20	16	16	7,91 €
EM	PIN15GP	10	8	8	4,44 €
PLAYA	PLYG15101400	1			112,83 €
	PLYG15080910			1	70,97 €
	PLYG15081330		1		89,05 €
PV	PLVG12081195		1	1	75,56 €
	PLVG12101195	1			94,46 €
PI	PC4601420WP	10			6,15 €
	PC240930WP			8	5,18 €
	PC3501360WP		8		5,74 €
PCF	PCF001440BP	10	8	8	6,57 €
T	KIT145ROSP	1	1	1	7,37 €
TPS	KITTAPON24P	1	1	1	4,20 €
PIPC	PIPCGP	10	8	8	3,47 €

Piscinas Ovaladas Imitacion Madera - Omegas - Altura 132 cm

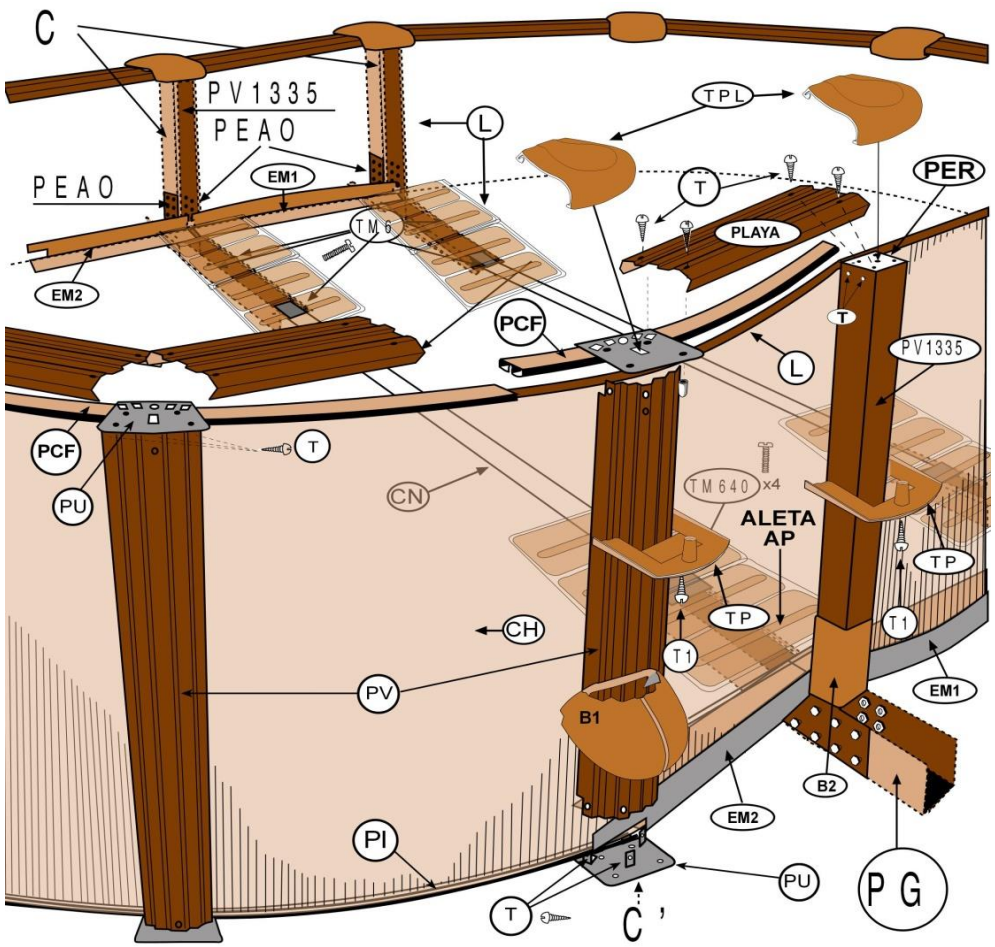

Modelos	
SERIE AMAZONIA	KITPROV7388WO
	KITPROV6188WO

Referencia		KITPROV7388WO	KITPRO6188WO	Precio/ Unidad €
TPL	TPL150120WP	18	16	12,04 €
T	KIT145ROSP	2	2	7,37 €
T1	KIT10ROS16P	2	2	4,17 €
T2	KIT36PTORALP	2	2	6,95 €
PLAYA	PLYW15141095	1		151,10 €
	PLYW15121095		1	129,52 €
	PLYW15040705	1	1	37,82 €
PU	PEREDONDA	24	24	7,91 €
PU1	PERECTA	6	4	3,91 €
PCF	PCF001440BP	15	12	6,57 €
PI	PC350955WP	12	12	5,21 €
PIPC	PIPCGP	10	10	3,47 €
PV	PLVW12121295	1	1	143,28 €
EM1	PBL11252W	2	1	64,47 €
EM2	PEBASEL803W	1	1	42,75 €
B2	PIOWP	6	4	7,08 €
B1	PIPIWP	12	12	4,44 €
PEAO	PEAO2P	12	8	17,71 €
	PEU100P	12	8	12,56 €
	PEU50P	6	4	10,96 €
AP	ALETA04P	12	8	13,63 €
	KIT12M8P	24	16	6,30 €
	KIT8M6P	3	2	4,30 €
CN	CINCHA739	1		33,74 €
	CINCHA619		1	25,21 €

Piscinas Ovaladas Imitacion Madera - Postes laterales + oblicuos Altura 132 cm

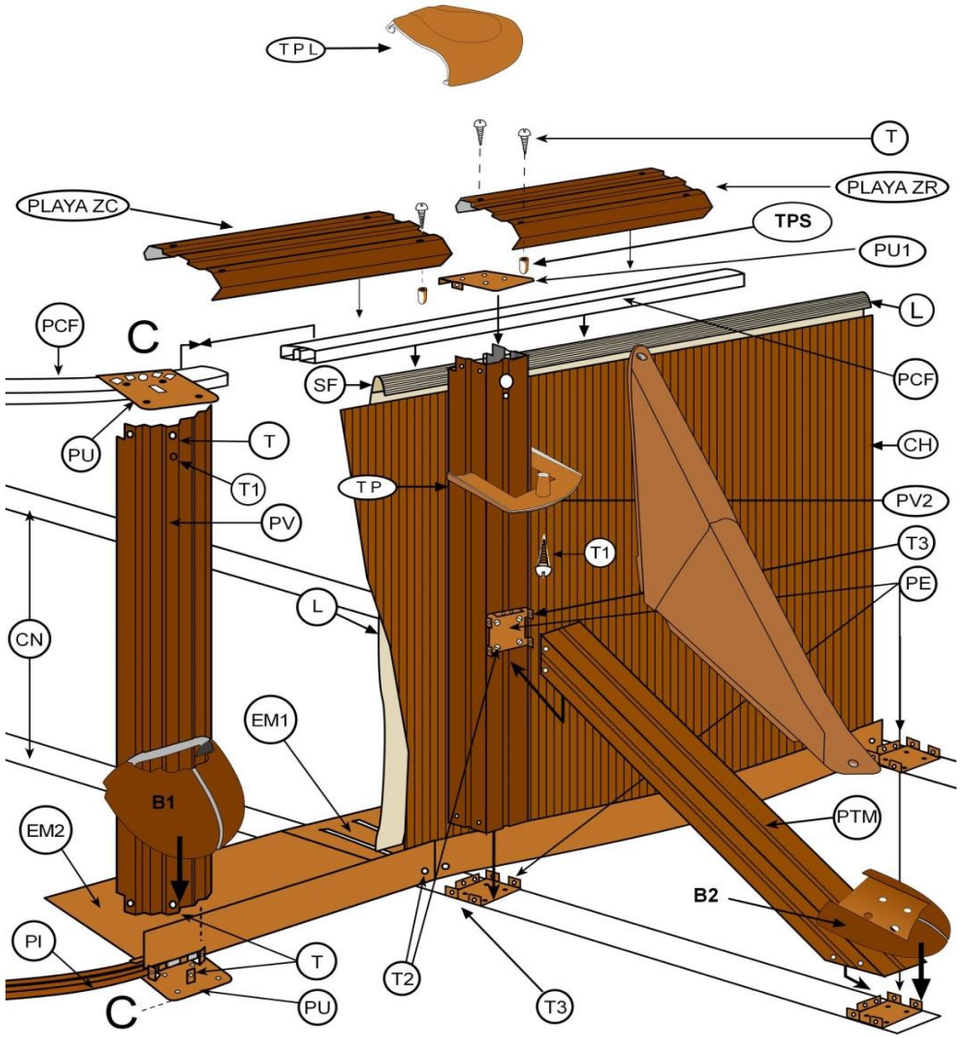

Modelos	
SERIE MAURITIUS	KITPROV738WO
	KITPROV618WO
	KITPROV508WO
SERIE MALDIVAS	KITPROV5083W

Referencia		KITPROV738WO	KITPRO618WO	KITPROV508WO	KITPROV5083W	Precio/ Unidad €
TPL	TPL150120WP	18	16	16		12,04 €
EM	PINW15P				12	4,72 €
	PINW15RP				4	4,39 €
T	KIT145ROSP	2	2	2	2	7,37 €
T1	KIT10ROS16P	2	2	2		4,17 €
T2	KIT36PTORALP	2	2	2	2	6,95 €
T3	KITTA36P	4	2	2	2	5,10 €
	KIT12TRL106P	4	2	2	2	7,60 €
PLAYA	PLYW15141095	1				151,10 €
	PLYW15121095		1			129,52 €
	PLYW15021095			1	1	21,57 €
	PLYW15100820			1	1	97,04 €
	PLYW15040705	1	1	1	1	37,82 €
PU	PEREDONDA	24	24	24	24	7,91 €
PU1	PERECTA	6	4	4	4	3,91 €
PCF	PCF001440BP	15	12	10	10	6,57 €
PI	PC300730WP			12	12	4,37 €
	PC350955WP	12	12			5,21 €
PIPCP	PIPCGP	10	10	10	10	3,47 €
PV	PLVW12121295	1	1	1	1	143,28 €
PV2+PTM	KPOSTE1295W	3	2	2	2	72,22 €
PE	PEAPOSTE	6	4	4	4	5,18 €
EM1	PBL11252W	2	1	1	1	64,47 €
EM2	PEBASEL803W	1	1	1	1	42,75 €
B2	PIOBLICUOWP	6	4	4	4	4,84 €
B1	PIPIWP	12	12	12	12	4,44 €
	LAMCIN14083P	6	4	4	4	3,82 €
CN	CINCHA730130	1				68,24 €
	CINCHA30130			1	1	45,36 €
	CINCHA375130		1			48,56 €

Piscina ovalada imitación madera - altura 1,20 m

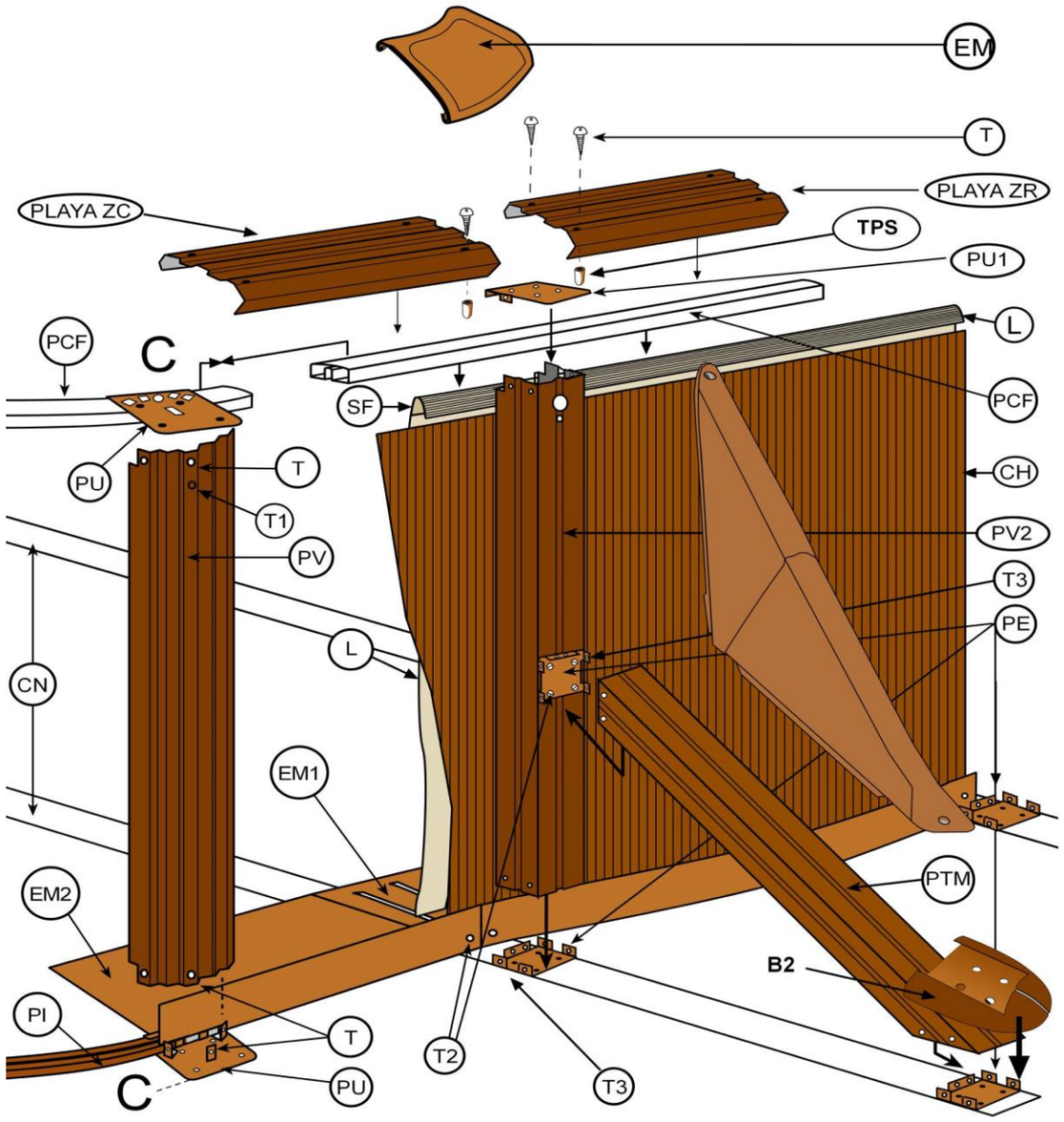

Modelos			
SERIE PACIFIC	KIT730W	KIT610W	KIT500W
SERIE SICILIA	KIT503W		

Referencia		KIT730W	KIT610W	KIT500W/KITPROV503W	Precio/ Unidad €
EM	PINW15P	12	10	10	4,72 €
	PINW15RP	6	4	4	4,39 €
T	KIT145ROSP	2	2	2	7,37 €
T2	KIT36PTORALP	2	2	2	6,95 €
T3	KIT12TRL106P	4	2	2	7,60 €
	KITTA36P	2	2	2	5,10 €
PLAYA	PLYW15040705	1	1		37,82 €
	PLYW15021095		1		21,57 €
	PLYW15101095			1	107,93 €
	PLYW15141095	1			151,10 €
	PLYW15081365		1		90,73 €
	PLYW15040540			1	35,81 €
PU	PEREDONDA	24	20	20	7,91 €
PU1	PERECTA	6	4	4	3,91 €
PCF	PCF001440BP	13	12	10	6,57 €
PI	PC350955WP	12	12		5,21 €
	PC300940WP			10	4,81 €
PIPC	PIPCGP	10	10	10	3,47 €
PV	PLVW12121195	1			116,72 €
	PLVW12101195		1	1	97,27 €
PV2+PTM	KITPOSTE02W	3	2	2	71,51 €
PE	PEAPOSTE	6	4	4	5,18 €
EM1	PBL11252W	2	1	1	64,47 €
EM2	PEBASEL630W			1	42,75 €
	PEBASEL803W	1	1		42,75 €
CN	CINCHA730	1			67,94 €
	CINCHA375		1		46,90 €
	CINCHA300			1	43,35 €
	LAMCIN14083P	6	4	4	3,82 €
TPS	KITTAPON24P	3	3	3	4,20 €

Piscinas Redondas Imitacion Madera Altura 132 cm

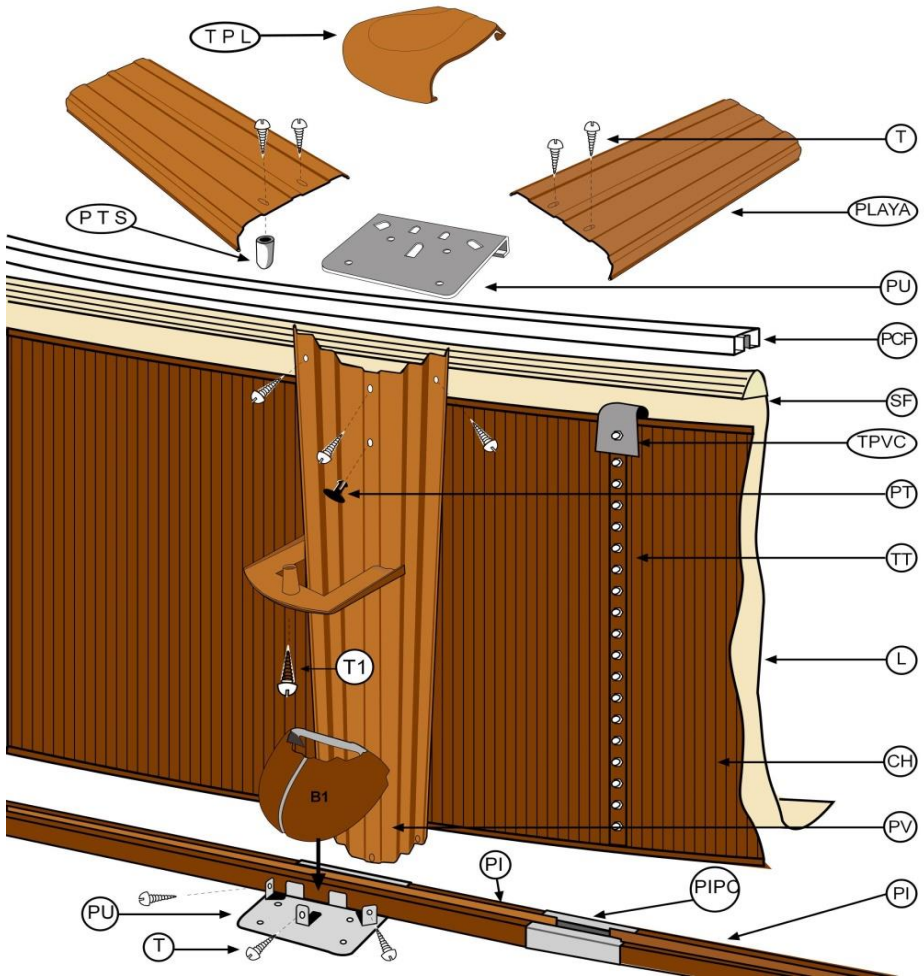

Modelos	
SERIE MAURITIUS	SERIE MALDIVAS
KITPR558WO	
KITPR458WO	KITPR4583W
KITPR358WO	KITPR3583W

Referencia		KITPR558WO	KITPR458WO	KITPR358WO	KITPR4583W	KITPR3583W	Precio/ Unidad €
TPL	TPL150120WP	12	10	8			12,04 €
EM	PINW15P				10	8	4,72 €
T	KIT145ROSP	1	1	1	1	1	7,37 €
T1	KIT10ROS16P	2	1	1			4,17 €
PLAYA	PLYW15081330			1		1	96,36 €
	PLYW15101400		1		1		122,20 €
	PLYW15121400	1					146,66 €
PI	PC5501420WP	12					6,15 €
	PC4601420WP		10		10		6,15 €
	PC3501360WP			8		8	5,74 €
PIPC	PIPCGP	12	10	8	10	8	3,47 €
PV	PLVW12081295			1		1	95,51 €
	PLVW12101295		1		1		119,40 €
	PLVW12121295	1					143,28 €
PU	PEREDONDA	24	20	16	20	16	7,91 €
PCF	PCF001440BP	12	10	8	10	8	6,57 €
B1	PIPIWP	12	10	8			4,44 €

Piscinas Redondas Imitacion Madera Altura 120 cm

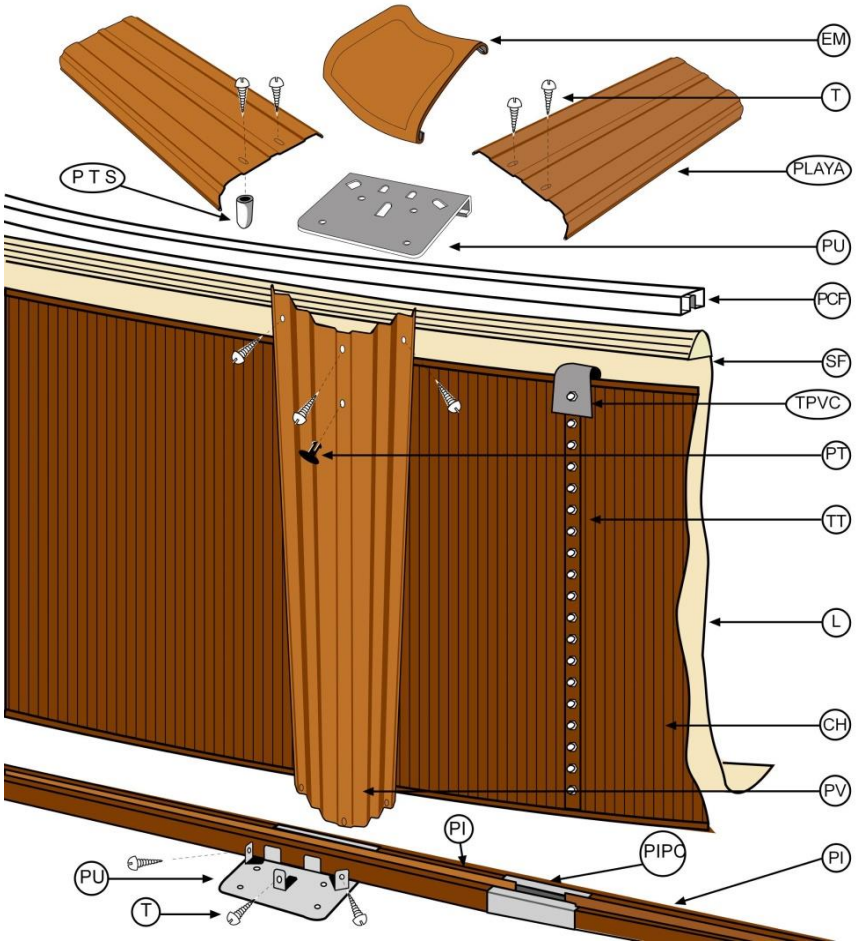

Modelos			
SERIE PACIFIC	KIT460W	KIT350W	KIT240W
SERIE SICILIA	KITPR453W	KITPR353W	

Referencia		KIT460W/KITPR453W	KIT350W/KITPR353W	KIT240W	Precio/ Unidad €
PU	PEREDONDA	20	16	16	7,91 €
EM	PINW15P	10	8	8	4,72 €
PLAYA	PLYW15101400	1			122,20 €
	PLYW15081330		1		96,36 €
	PLYW15080910			1	79,21 €
PV	PLVW12081195		1	1	77,81 €
	PLVW12101195	1			97,27 €
PI	PC4601420WP	10			6,15 €
	PC3501360WP		8		5,74 €
	PC240930WP			8	5,18 €
T	KIT145ROSP	1	1	1	7,37 €
TPS	KITTAPON24P	1	1	1	4,20 €
PCF	PCF001440BP	10	8	8	6,57 €
PIPC	PIPCGP	10	8	8	3,47 €

Piscinas Ovaladas Ratan - Sistema Omegas - Altura 132 cm

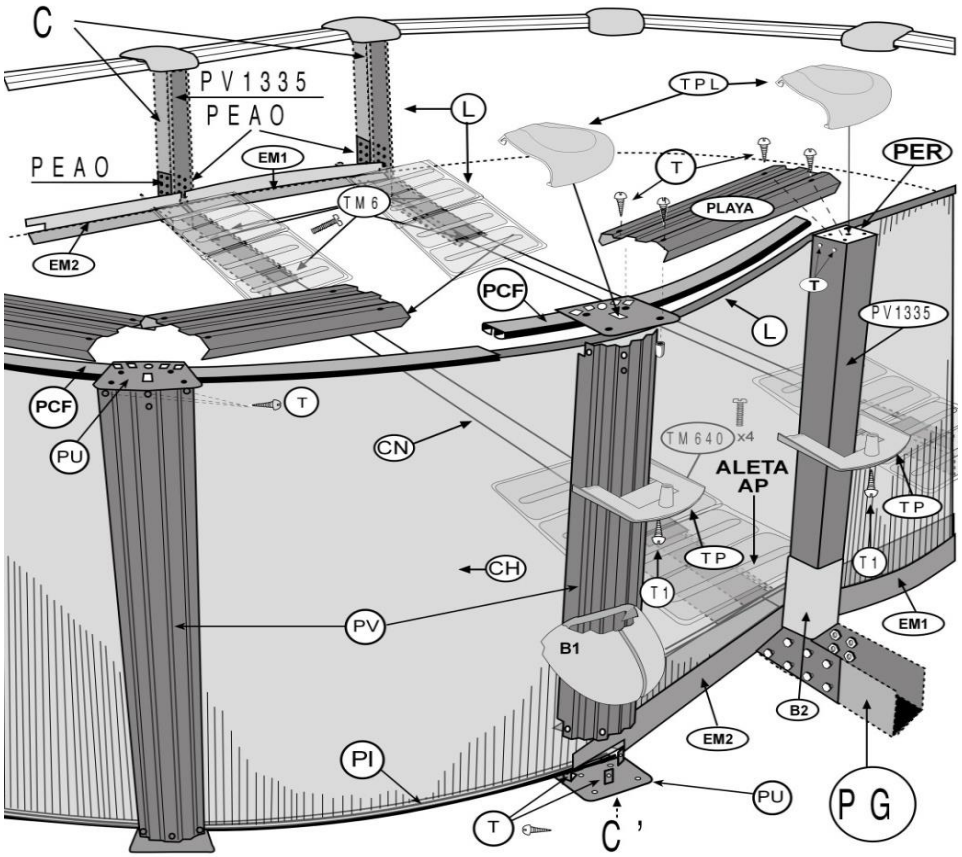

Modelos	
SERIE CRETA	KITPROV7388NRT
	KITPROV6188NRT

Referencia		KITPROV7388NRT	KITPRO6188NRT	Precio/ Unidad €
TPL	TPL150120GP	18	16	12,04 €
T	KIT145ROSP	2	2	7,37 €
T1	KIT10ROS16P	2	2	4,17 €
PLAYA	PLYG15141095	1		138,31 €
	PLYG15121095		1	118,55 €
	PLYG15040705	1	1	34,36 €
PU	PEREDONDA	24	24	7,91 €
PU1	PERECTA	6	4	3,91 €
PCF	PCF001440BP	13	12	6,57 €
PI	PC350955WP	12	12	5,21 €
PIPC	PIPCGP	10	10	3,47 €
PV	PLVG12121295	1	1	119,11 €
EM2	PEBASEL803	1	1	21,46 €
EM1	PBL11252	2	1	34,64 €
PEAO	PEAO2P	12	8	17,71 €
	PEU100P	12	8	12,56 €
	PEU50P	6	4	10,96 €
AP	ALETA04P	12	8	13,63 €
	KIT12M8P	24	16	6,30 €
	KIT8M6P	3	2	4,30 €
B1	PIPIGP	12	12	4,40 €
B2	PIOGP	6	4	7,02 €
CN	CINCHA739	1		33,74 €
	CINCHA619		1	25,21 €

Piscinas Ovaladas Ratan Postes laterales + oblicuos Altura 132 cm

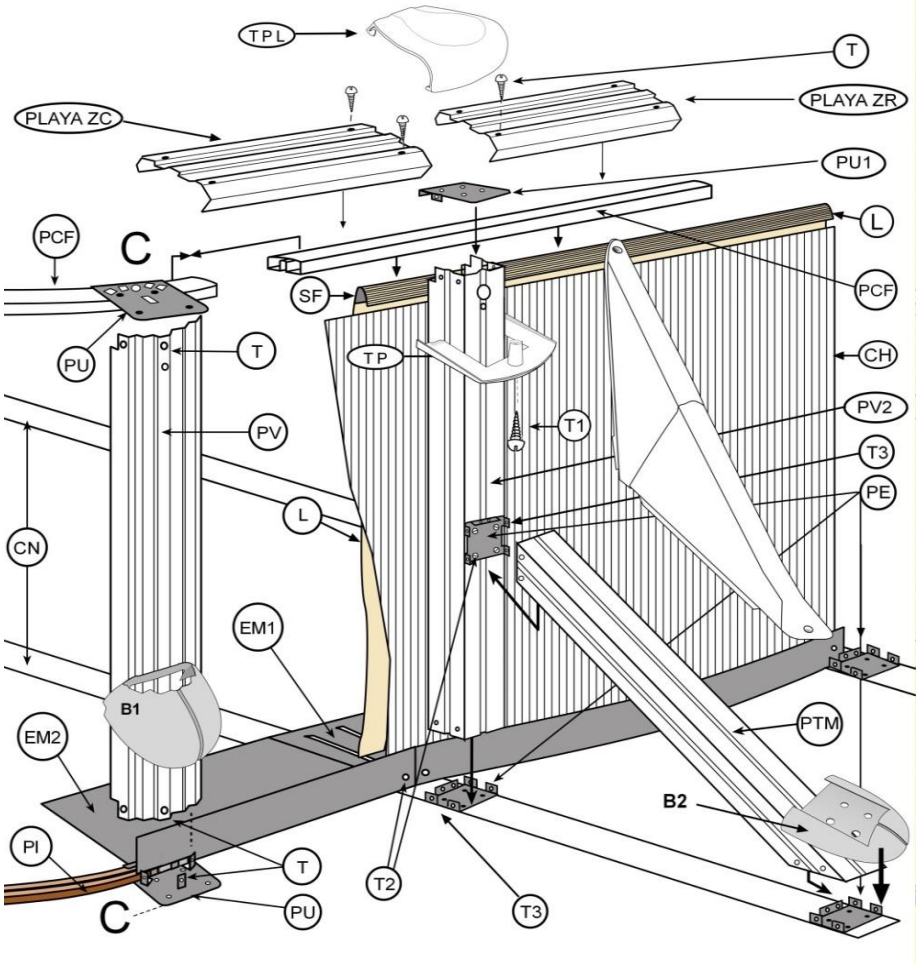

Modelos	
SERIE RATTAN	KITPROV738NRT
	KITPROV618NRT
	KITPROV508NRT

Referencia		KITPROV738NRT	KITPROV618NRT	KITPROV508NRT	Precio/ Unidad €
TPL	TPL150120GP	18	16	16	12,04 €
T	KIT145ROSP	2	2	2	7,37 €
T1	KIT10ROS16P	2	2	2	4,17 €
T2	KIT36PTORALP	2	2	2	6,95 €
T3	KITTA36P	4	2	2	5,10 €
	KIT12TRL106P	4	2	2	7,60 €
PLAYA	PLYG15141095	1			138,31 €
	PLYG15021095			1	19,74 €
	PLYG15121095		1		118,55 €
	PLYG15100820			1	81,47 €
	PLYG15040705	1	1	1	34,36 €
PU	PEREDONDA	24	24	24	7,91 €
PU1	PERECTA	6	4	4	3,91 €
PCF	PCF001440BP	15	12	10	6,57 €
PI	PC300730WP			12	4,37 €
	PC350955WP	12	12		5,21 €
PIPC	PIPCGP	10	10	10	3,47 €
PV	PLVG12121295	1	1	1	119,11 €
PV2+PTM	KPOSTE1295G	3	2	2	68,41 €
PE	PEAPOSTE	6	4	4	5,18 €
EM1	PBL11252	2	1	1	34,64 €
EM2	PEBASEL803	1	1	1	21,46 €
B2	PIOBLICUOGP	6	4	4	4,79 €
B1	PIPIGP	12	12	12	4,40 €
CN	CINCHA730130	1			68,24 €
	CINCHA30130			1	45,36 €
	CINCHA375130		1		48,56 €

Piscinas Ovaladas Ratan - Postes laterales + Oblicuos Altura 120 cm

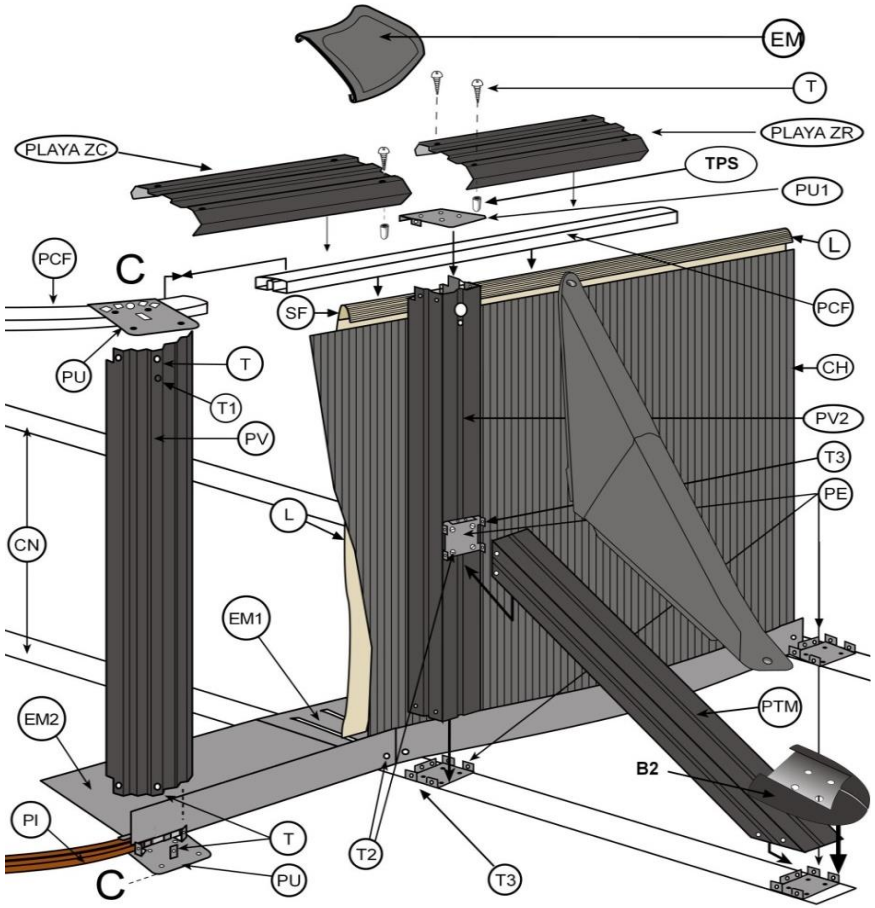

Modelos	
SERIE BARBADOS / JAVA	KIT730NRT
	KIT610NRT
	KIT500NRT

Referencia		KIT730NRT	KIT610NRT	KIT500NRT	Precio/ Unidad €
EM	PIN15GP	12	10	10	4,44 €
	PIN15RGP	6	4	4	4,39 €
T	KIT145ROSP	2	2	2	7,37 €
T2	KIT36PTORALP	2	1	2	6,95 €
T3	KITTA36P	2	1	1	5,10 €
	KIT12TRL106P	4	2	2	7,60 €
PLAYA	PLYG15040705	1	1		34,36 €
	PLYG15040540			1	33,41 €
	PLYG15021095		1		19,74 €
	PLYG15101095			1	98,79 €
	PLYG15141095	1			138,31 €
	PLYG15081365		1		90,73 €
PU	PEREDONDA	24	20	20	7,91 €
PU1	PERECTA	6	4	4	3,91 €
PCF	PCF001440BP	13	12	10	6,57 €
PI	PC300940WP			10	4,81 €
	PC350955WP	12	12		5,21 €
PIPC	PIPCGP	10	10	8	3,47 €
PV	PLVG12101195		1	1	94,46 €
	PLVG12121195	1			113,36 €
PV2+PTM	KITPOSTE02G	3	2	2	63,98 €
PE	PEAPOSTE	6	4	4	5,18 €
EM1	PBL11252	2	1	1	34,64 €
EM2	PEBASEL630			1	21,46 €
	PEBASEL803	1	1		21,46 €
CN	CINCHA730	1			67,94 €
	CINCHA300			1	43,35 €
	CINCHA375		1		46,90 €
B2	PIOBLICUOGP	6	4	4	4,79 €
TPS	KITTAPON24P	3	3	3	4,20 €

Piscinas Redondas Ratan Altura 132 cm

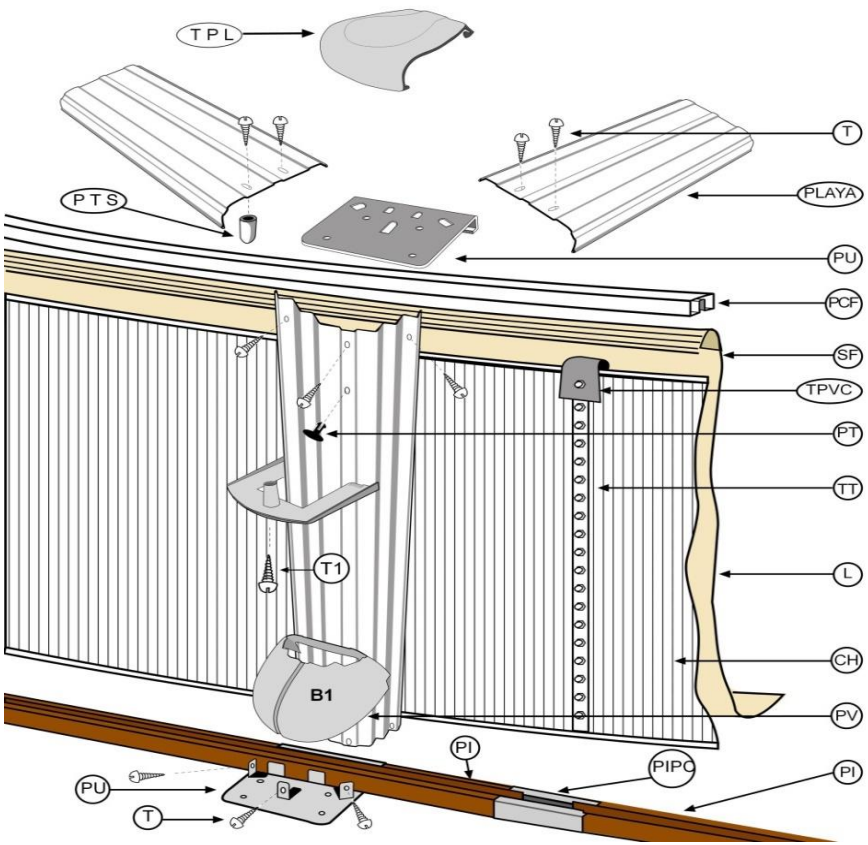

Modelos	
SERIE RATTAN	KITPR558NRT
	KITPR458NRT
	KITPR358NRT

Referencia		KITPR558NRT	KITPR458NRT	KITPR358NRT	Precio/ Unidad €
TPL	TPL150120GP	12	10	8	12,04 €
T	KIT145ROSP	1	1	1	7,37 €
T1	KIT10ROS16P	2	1	1	4,17 €
PLAYA	PLYG15081330			1	89,05 €
	PLYG15101400		1		112,83 €
	PLYG15121400	1			135,41 €
PI	PC5501420WP	12			6,15 €
	PC4601420WP		10		6,15 €
	PC3501360WP			8	5,74 €
PIPC	PIPCGP	12	10	8	3,47 €
	PLVG12081295			1	79,41 €
PV	PLVG12101295		1		99,26 €
	PLVG12121295	1			119,11 €
PU	PEREDONDA	24	20	16	7,91 €
PCF	PCF001440BP	12	10	8	6,57 €
B1	PIPIGP	12	10	8	4,40 €

Piscina redonda RATAN - altura 1,20 m

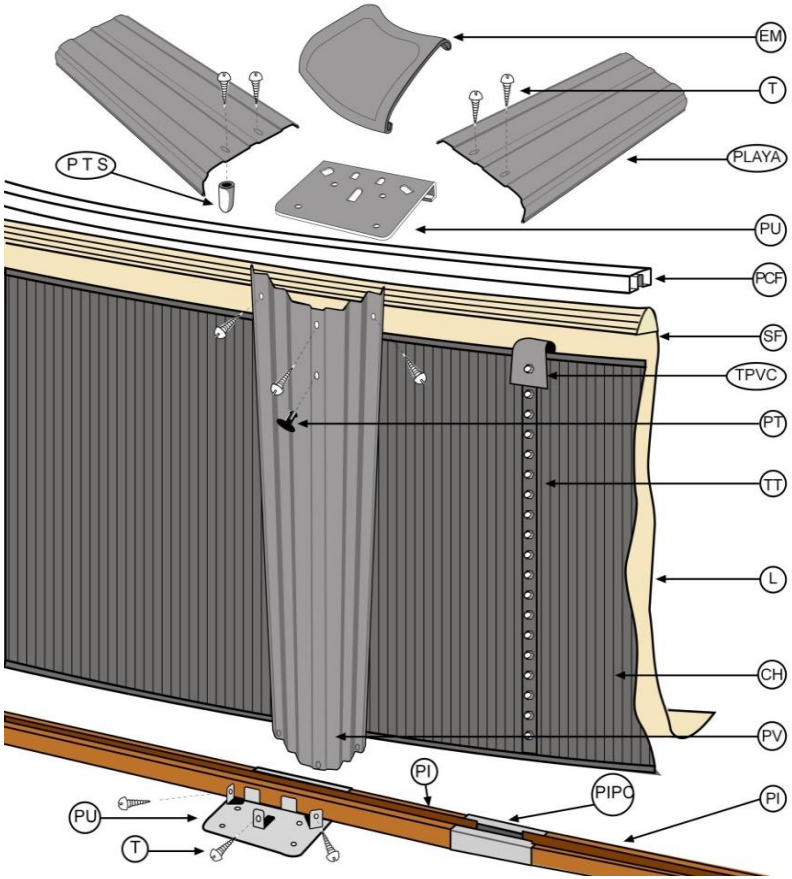

Modelos		
SERIE BARBADOS / JAVA	KIT460NRT	KIT350NRT

Referencia		KIT460NRT	KIT350NRT	Precio/ Unidad €
PU	PEREDONDA	20	16	7,91 €
EM	PIN15GP	10	8	4,44 €
PLAYA	PLYG15101400	1		112,83 €
	PLYG15081330		1	89,05 €
PV	PLVG12081195		1	75,56 €
	PLVG12101195	1		94,46 €
PI	PC4601420WP	10		6,15 €
	PC3501360WP		8	5,74 €
PCF	PCF001440BP	10	8	6,57 €
T	KIT145ROSP	1	1	7,37 €
TPS	KITTAPON24P	1	1	4,20 €
PIPC	PIPCGP	10	8	3,47 €

PISCINAS OVALADAS GRAFITO - SISTEMA OMEGA - ALTURA 132 cm

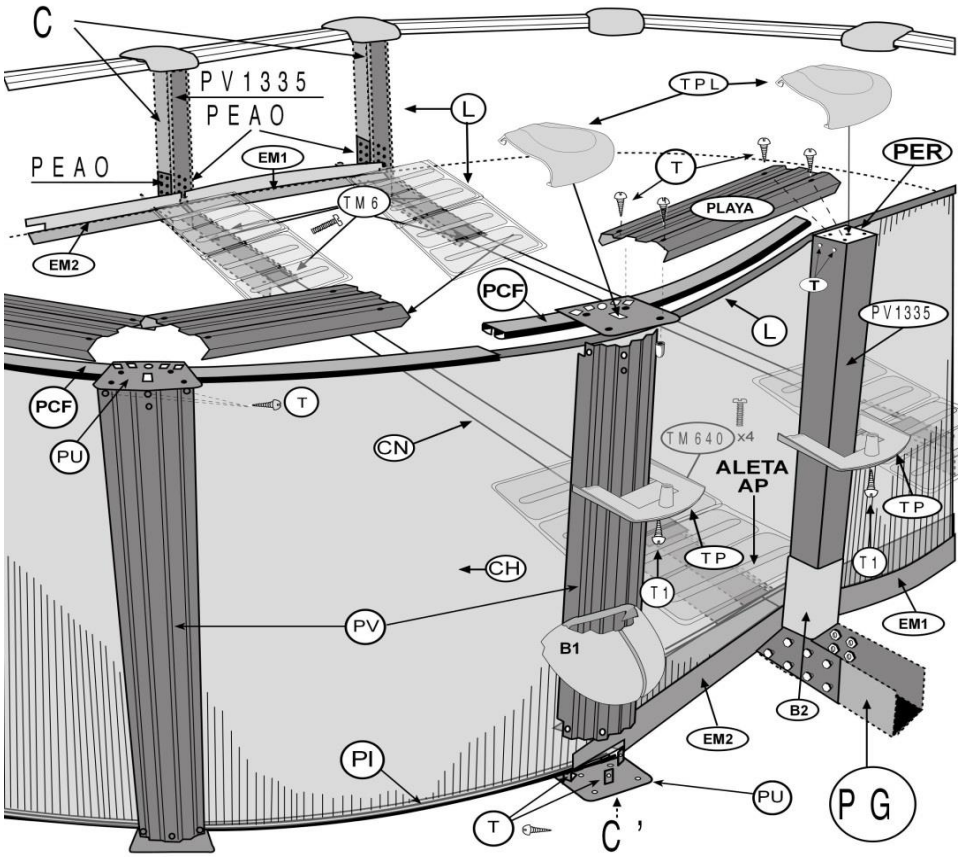

Modelos	
SERIE CAPRI	KITPROV7388GF
	KITPROV6188GF

REFERENCE		KITPROV7388GF	KITPRO6188GF	PRECIO UNIDAD €
TPL	TPL150120GF	18	16	11,69 €
T	KIT145ROSP	2	2	7,37 €
T1	KIT10ROS16P	2	2	4,17 €
PLAYA	PLYGF15141095	1		81,37 €
	PLYGF15121095		1	71,85 €
	PLYG15040705	1	1	34,36 €
PU	PEREDONDA	24	24	7,91 €
PU1	PERECTA	6	4	3,91 €
PCF	PCF001440BP	13	12	6,57 €
PI	PC350955WP	12	12	5,21 €
PIPC	PIPCGP	10	10	3,47 €
PV	PLVGF12121295	1	1	74,91 €
EM2	PEBASEL803	1	1	21,46 €
EM1	PBL11252	2	1	34,64 €
PEAO	PEAO2P	12	8	17,71 €
	PEU100P	12	8	12,56 €
	PEU50P	6	4	10,96 €
AP	ALETA04P	12	8	13,63 €
	KIT12M8P	24	16	6,30 €
	KIT8M6P	3	2	4,30 €
B1	PIPIGF	12	12	4,40 €
B2	PIOGF	6	4	6,43 €
CN	CINCHA739	1		33,74 €
	CINCHA619		1	25,21 €

PISCINAS OVALADAS GRAFITO - ALTURA: 132 cm

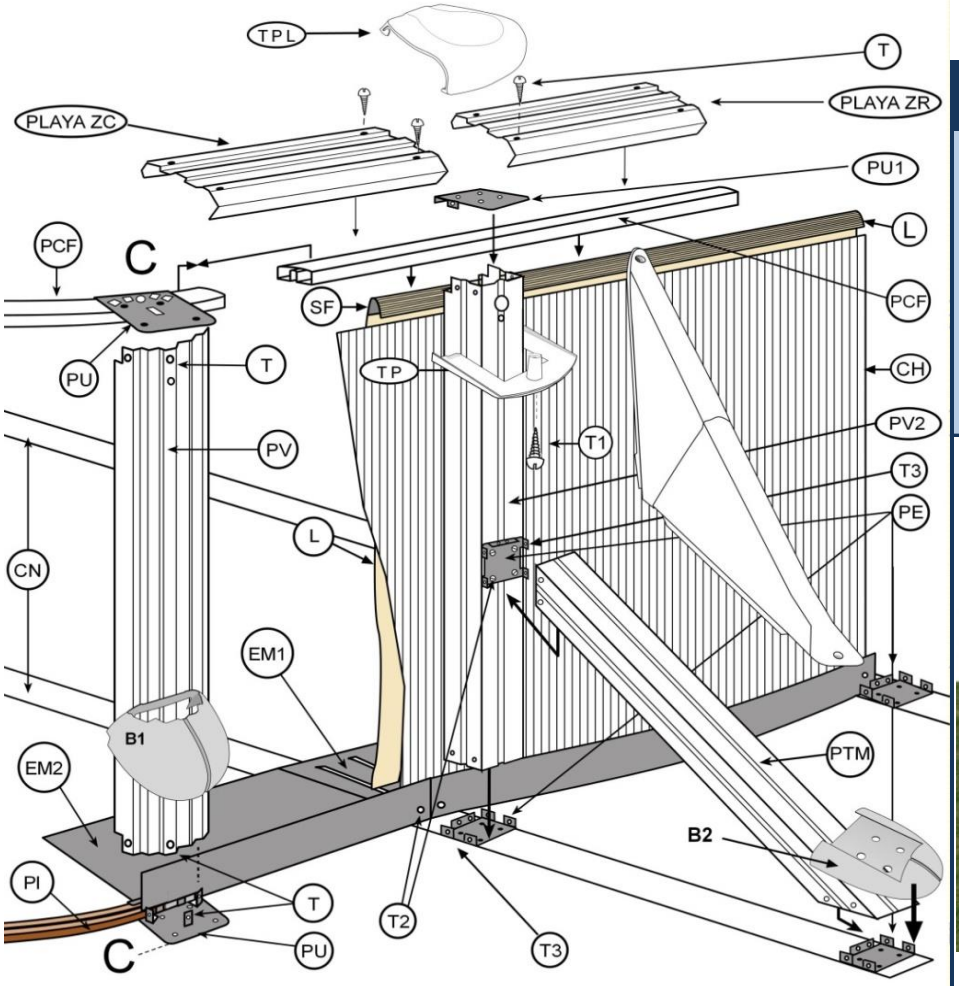

Modelos	
SERIE GRANADA	KITPROV738GF
	KITPROV618GF
	KITPROV508GF

REFERENCIA		KITPROV738GF	KITPROV618GF	KITPROV508GF	PRECIO UNIDAD €
TPL	TPL150120GF	18	16	16	11,69 €
T	KIT145ROSP	2	2	2	7,37 €
T1	KIT10ROS16P	2	2	2	4,17 €
T2	KIT36PTORALP	2	2	2	6,95 €
T3	KITTA36P	4	2	2	5,10 €
	KIT12TRL106P	4	2	2	7,60 €
PLAYA	PLYGF15141095	1			81,37 €
	PLYGF15021095			1	19,48 €
	PLYGF15121095		1		71,85 €
	PLYGF15100820			1	48,69 €
	PLYGF15040705	1	1	1	21,56 €
PU	PEREDONDA	24	24	24	7,91 €
PU1	PERECTA	6	4	4	3,91 €
PCF	PCF001440BP	15	12	10	6,57 €
PI	PC300730WP			12	4,37 €
	PC350955WP	12	12		5,21 €
PIPC	PIPCGP	10	10	10	3,47 €
PV	PLVGF12121295	1	1	1	74,91 €
PV2+PTM	KPOSTE1295GF	3	2	2	69,62 €
PE	PEAPOSTE	6	4	4	5,18 €
EM1	PBL11252	2	1	1	34,64 €
EM2	PEBASEL803	1	1	1	21,46 €
B2	PIOBLICUOGF	6	4	4	30,58 €
B1	PIPIGF	12	12	12	4,40 €
CN	CINCHA730130GF	1			68,24 €
	CINCHA30130GF			1	45,36 €
	CINCHA375130GF		1		48,57 €

PISCINAS OVALADAS GRAFITO - ALTURA: 120 cm

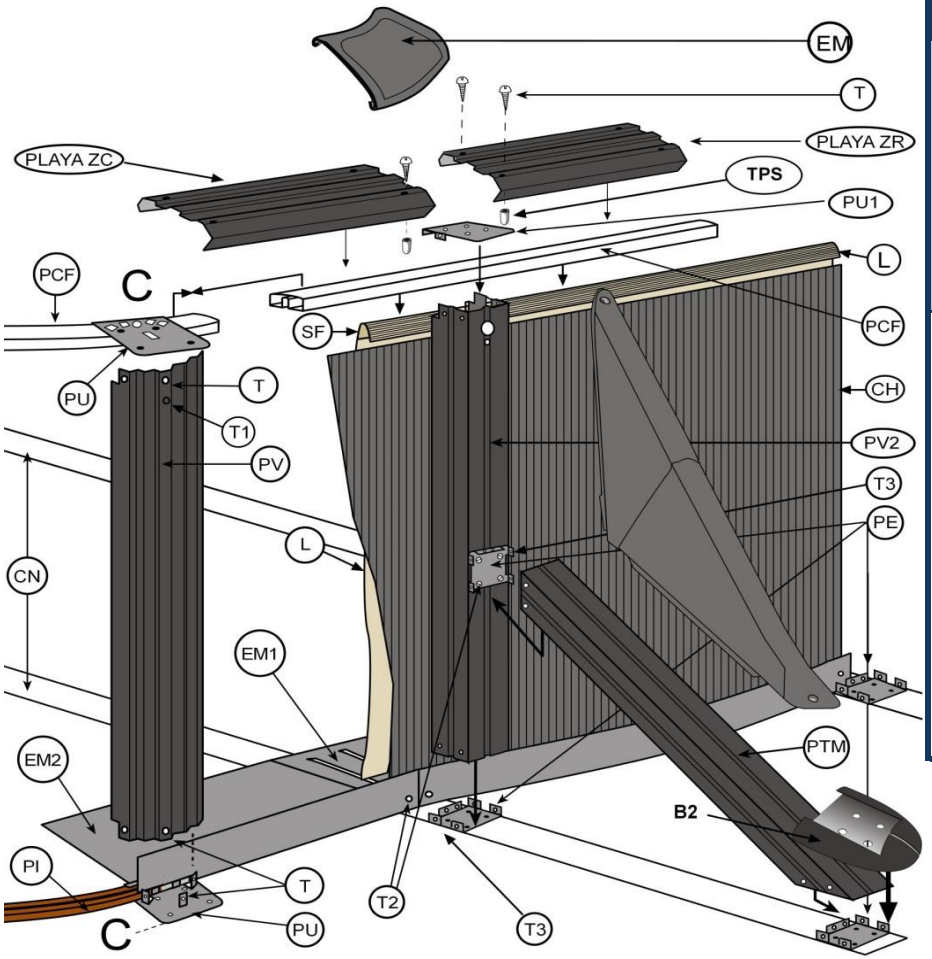

Modelos	
SERIE KEA	KIT730GF
	KIT610GF
	KIT500GF

REFERENCIA		KIT730GF	KIT610GF	KIT500GF	PRECIO UNIDAD €
EM	PIN1501GF	12	10	10	4,44 €
	PIN1501RGF	6	4	4	4,44 €
T	KIT145ROSP	2	2	2	7,37 €
T2	KIT36PTORALP	2	1	2	6,95 €
T3	KITTA36P	2	1	1	5,10 €
	KIT12TRL106P	4	2	2	7,60 €
PLAYA	PLYGF15040705	1	1		21,56 €
	PLYGF15040540			1	17,06 €
	PLYGF15021095		1		19,48 €
	PLYGF15101095			1	60,62 €
	PLYGF15141095	1			81,37 €
	PLYGF15081365		1		58,52 €
PU	PEREDONDA	24	20	20	7,91 €
PU1	PERECTA	6	4	4	3,91 €
PCF	PCF001440BP	13	12	10	6,57 €
PI	PC300940WP			10	4,81 €
	PC350955WP	12	12		5,21 €
PIPC	PIPCGP	10	10	8	3,47 €
PV	PLVGF12101195		1	1	50,80 €
	PLVGF12121195	1			59,75 €
PV2+PTM	KITPOSTE02GF	3	2	2	63,99 €
PE	PEAPOSTE	6	4	4	5,18 €
EM1	PBL11252	2	1	1	34,64 €
EM2	PEBASEL630			1	21,46 €
	PEBASEL803	1	1		21,46 €
CN	CINCHA730GF	1			67,94 €
	CINCHA300GF			1	43,35 €
	CINCHA375GF		1		46,90 €
B2	PIOBLICUOGF	6	4	4	30,58 €
TPS	KITTAPON24P	3	3	3	4,20 €

PISCINA REDONDA GRAFITO - ALTURA: 120 cm

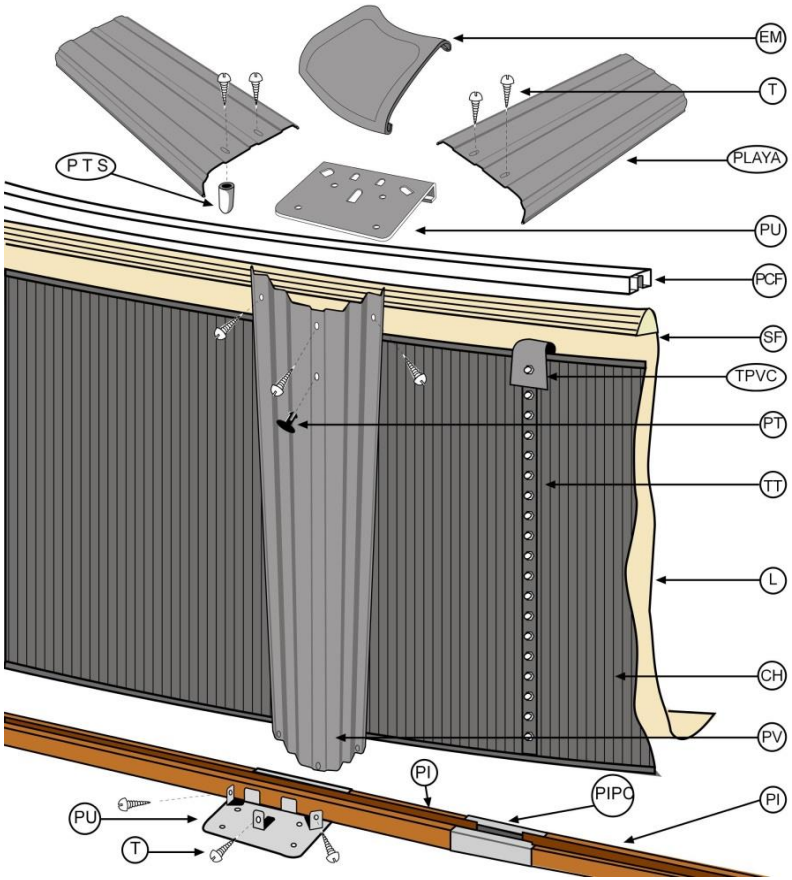

Modelos		
SERIE KEA	KIT460GF	KIT350GF

REFERENCIA		KIT460GF	KIT350GF	PRECIO UNIDAD €
PU	PEREDONDA	20	16	7,91 €
EM	PIN1501GF	10	8	4,44 €
PLAYA	PLYGF15101400	1		72,98 €
	PLYGF15081330		1	57,31 €
PV	PLVGF12081195		1	42,33 €
	PLVGF12101195	1		50,80 €
PI	PC4601420WP	10		6,15 €
	PC3501360WP		8	5,74 €
PCF	PCF001440BP	10	8	6,57 €
T	KIT145ROSP	1	1	7,37 €
TPS	KITTAPON24P	1	1	4,20 €
PIPC	PIPCGP	10	8	3,47 €

PISCINAS REDONDAS GRAFITO - ALTURA: 132 cm

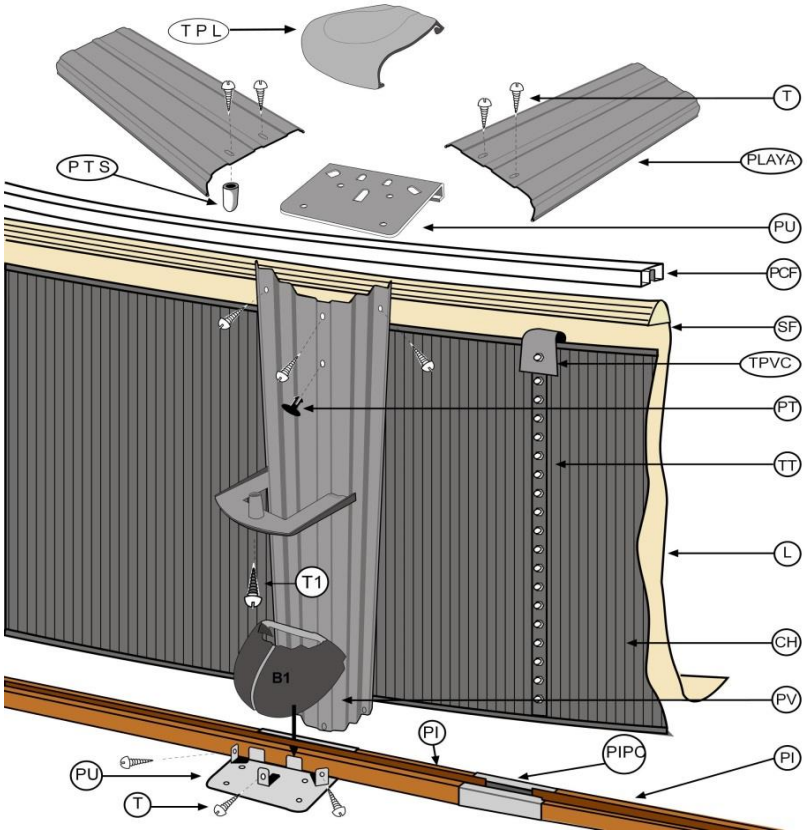

Modelos	
SERIE GRANADA	KITPR558GF
	KITPR458GF
	KITPR358GF

REFERENCIA		KITPR558GF	KITPR458GF	KITPR358GF	PRECIO UNIDAD €
TPL	TPL150120GF	12	10	8	11,69 €
T	KIT145ROSP	1	1	1	7,37 €
T1	KIT10ROS16P	2	1	1	4,17 €
PLAYA	PLYGF15081330			1	57,31 €
	PLYGF15101400		1		72,98 €
	PLYGF15121400	1			86,60 €
PI	PC5501420WP	12			6,15 €
	PC4601420WP		10		6,15 €
	PC3501360WP			8	5,74 €
PIPC	PIPCGP	12	10	8	3,47 €
PV	PLVGF12081295			1	49,71 €
	PLVGF12101295		1		62,29 €
	PLVGF12121295	1			74,91 €
PU	PEREDONDA	24	20	16	7,91 €
PCF	PCF001440BP	12	10	8	6,57 €
B1	PIPIGF	12	10	8	4,40 €

PISCINAS ENTERRADAS

Modelos	
MADAGASCAR / MOOREA	KPEOV8059
	KPEOV7059
	KPEOV6059
	KPEOV5059
	KPE4259
SUMATRA	KPEOV8027
	KPEOV7027
	KPEOV6027
	KPEOV5027
	KPE4227
	KPE3527

KPEOV8059	REFERENCIA	UDS.	PRECIO/UNIDAD €
PROF. SUP	PIG4001270P	10	15,03 €
	PIG001400P	6	15,85 €
PROF. INF.	PGT4001270P	10	9,77 €
	PGT001400P	6	10,46 €

KPEOV7059	REFERENCIA	UDS.	PRECIO/UNIDAD €
PROF. SUP	PIG3201265P	8	14,99 €
	PIG001400P	6	15,85 €
PROF. INF.	PGT3201265P	8	9,75 €
	PGT001400P	6	10,46 €

KPEOV6059 / KPEOV6027	REFERENCIA	UDS.	PRECIO/UNIDAD €
PROF. SUP	PIG3201265P	8	14,99 €
	PIG001400P	4	15,85 €
PROF. INF.	PGT3201265P	8	9,75 €
	PGT001400P	4	10,46 €

KPEOV5059	REFERENCIA	UDS.	PRECIO/UNIDAD €
PERF. SUP	PIG3001180P	8	16,18 €
	PIG001400P	4	15,85 €
PERF. INF.	PGT3001165P	8	9,07 €
	PGT001400P	4	10,46 €

REFERENCIA	DESCRIPCIÓN	PRECIO €
00330BP00	Boquilla de impulsion	26,69 €
00332BP00	Boquilla de aspiración	24,30 €
PIGP	Macarrones (66 Uds.)	14,53 €
PIUP	pieza de union PGT	4,42 €

KPE4227	REFERENCIA	UDS.	PRECIO/UNIDAD €
PROF. SUP	PIG4201465P	12	16,88 €
PROF. INF.	PGT4201465P	12	10,79 €

KPE3527	REFERENCIA	UDS.	PRECIO/UNIDAD €
PROF. SUP	PIG3501380P	8	18,40 €
PROF. INF.	PGT3501365P	8	10,06 €

KPE4259	REFERENCIA	UDS.	PRECIO/UNIDAD €
PROF. SUP	PIG4201465P	8	16,88 €
PROF. INF.	PGT4201365P	8	10,27 €

PIUP

BOQUILLA

ESTRUCTURA DE MADERA Y ACCESORIOS

REFERENCIA	DESCRIPCION	PRECIO €
788038	PERFIL LINER SUNBAY 1 M	4,79 €
621034	PERFIL LINER SUNBAY 2 M	6,42 €
786266	SABOT 995*200*145	84,60 €
PSABOT1200	SABOT 1200*200*145	135,76 €
624492	TORNILLERIA SABOT	14,50 €
621191	32 TORNILLOS 6 X 30 (PARA CACHE ANGLE	3,21 €
CACHEDOUBLE90	LOTE 4 CACHE ANGLES	27,14 €
CACHEDOUBLE135	LOTE 8 CACHE ANGLES (786786)	80,37 €
CACHEDOUBLE120	LOTE 6 CACHE ANGLES (786785)	40,44 €
CACHESIMPLE90	LOTE 4 CACHE ANGLES (CARRA)	27,14 €
CACHESIMPLE120	LOTE 6 CACHE ANGLES (LILI)	40,44 €
CACHESIMPLE135	LOTE 8 CACHE ANGLES (GRENADE)	51,19 €
CACHEDOUBLE180	LOTE 2 CACHE ANGLES (778843)	15,92 €
621716	FIELTRO 1,45M X 27M (200G/M2)	80,80 €
770761	FIELTRO 1,45M X 24M (200G/M2)	71,21 €
621710	FIELTRO 1,45M X 20M (200G/M2)	43,12 €
621262	FIELTRO 1,30M X 19M (200G/M2)	62,75 €
621258	FIELTRO 1,16M X 11M (200G/M2)	29,69 €
770760	FIELTRO 1,3M X 16,5M (200G/M2)	45,64 €
770762	FIELTRO 1,16M X 18M (200G/M2)	40,70 €
621833	FIELTRO 1,16M X 16M (200G/M2)	39,75 €
779608	FIELTRO 3,10M X 3,10M (100G/M2)	23,52 €
622364	FIELTRO 1,16M X 13M (200G/M2)	35,42 €
622144	BOLSA TORNILLERIA KIT SKIMMER	11,42 €
624146	CERRADURA TRAMPIA SKIMMER	8,36 €
772070	GANCHO + SOPORTE FIJATION ESCALERA	30,43 €
786740	BOLSA TORNILLERIA PISCINA D311	24,31 €
783802	BOLSA TORNILLERIA PISCINA D412	42,78 €
783886	BOLSA TORNELLERIA PISCINA D511	58,27 €
778885	BOLSA TORNILLERIA PISCINA RL GRENADE	45,33 €
783803	BOLSA TORNILLERIA PISCINA RL551X351	55,39 €
785941	BOLSA TORNILLERIA PISCINA RL571X571	141,42 €
786745	BOLSA TORNILLERIA PISCINA 672*472/146	66,55 €
786748	BOLSA TORNILLERIA PISCINA 872*472/146	145,45 €
788557	BOLSA TORNILLERIA PISCINA 800*400/146	74,54 €
783804	BOLSA TORNILLERIA PISCINA RL637X412	79,90 €
KIT06ES120	LOT DE 6 CORNIERES	9,87 €
KIT04ES90	LOT DE 4 CORNIERES	8,33 €
KIT08ES135	LOT DE 8 CORNIERES	14,36 €
MADRIER <=2 M	TRAVESAÑO	42,11 €
MADRIER <=3 M	TRAVESAÑO	59,82 €
MADRIER <=4 M	TRAVESAÑO	77,52 €
MADRIER > 4 M	TRAVESAÑO	127,09 €
RENFORT	REFUERZOS DE MADERA	27,95 €
MARGELLE 28X145 **METRE LINEAIRE**	PLAYAS	15,56 €
CORBELET/SOUS MARGELLE	JABALCON	20,87 €

KIT ECHELLE BOIS		
REFERENCIA	DESCRIPCION	QUANTIDAD
620004488	PELDAÑO	4
620002271A00	SOPORTE IZDO	1
620002270A00	SOPORTE DCHO	1
621153	TORNILLERIA	1